Class H/K5 and R Fuse Blocks

250 and 600 Volt

Littelfuse
POWR-GARD™ Products

SPECIFICATIONS

Voltage Rating: 250 Volts; 600 Volts

Ampere Ratings: 0 – 600 amperes

Approvals: UL Listed (File No. E14721)
CSA Certified (File No. LR73091)

RECOMMENDED FUSES

Class H Blocks 250V	Class H Blocks 600V	Class R Blocks 250V	Class R Blocks 600V
NLN	NLS	FLNR	FLSR/FLSR_ID
RLN	RLS	KLNR	KLSR
		LLNRK	LLSRK/LLSRK_ID
		TLN	IDSR

Class H fuse blocks are for use with Class H/K5 fuses, which have an interrupting rating of up to 50,000 amperes. When higher interrupting ratings are required, use Class R fuses (200,000 A.I.R.) and Class R fuse blocks. Class R fuse blocks are dimensionally the same as Class H blocks, but incorporate a rejection feature which allows only Class R fuses to be inserted.

FEATURES/BENEFITS

Class H and Class R fuse blocks feature a one-piece fuse clip design for positive electrical contact and minimum heat rise. Side barriers provide isolation between poles. Bases on most blocks are of molded phenolic or thermoplastic, UL rated at 150° C.

Class H 250V

Amp Rating	No. of Poles	Catalog Number	Connector Type (Add suffix shown) Screw	Pressure Plate	Box Lug	Maximum Wire Size
30	1	LH25030-1	S (R)	P (R)	C (R)	S & P = #10 CU
	2	LH25030-2	S (R)	P (R)	C (R)	C = #6 CU-AL
	3	LH25030-3	S (R)	P (R)	C (R)	
60	1	LH25060-1	S (R)		C (R)	S = #10 CU
	2	LH25060-2	S (R)		C (R)	C = #2 CU-AL
	3	LH25060-3	S (R)		C (R)	
100	1	LH25100-1			C	#2/0 CU-AL
	2	LH25100-2			C	
	3	LH25100-3			C	
200	1	LH25200-1			C	250 MCM CU-AL
	3	LH25200-3			C	
400	1	LH25400-1			CR	(2) 350 MCM CU-AL
	3	LH25400-3			CR	
600	1	LH25600-1			C	(2) 500 MCM CU-AL
	3	LH25600-3			C	

Note: Reinforcing springs standard on all Class H fuse blocks 100 amperes and above.

Class H 600V

Amp Rating	No. of Poles	Catalog Number	Connector Type (Add suffix shown) Screw	Pressure Plate	Box Lug	Maximum Wire Size
30	1	LH60030-1	S (R)	P (R)	C (R)	S & P = #10 CU
	2	LH60030-2	S (R)	P (R)	C (R)	C = #6 CU-AL
	3	LH60030-3	S (R)	P (R)	C (R)	
60	1	LH60060-1			C (R)	S = #10 CU
	2	LH60060-2			C (R)	C = #2 CU-AL
	3	LH60060-3			C (R)	
100	1	LH60100-1			C	#2/0 CU-AL
	2	LH60100-2			C	
	3	LH60100-3			C	
200	1	LH60200-1			C	250 MCM CU-AL
	3	LH60200-3			C	
400	1	LH60400-1			CR	(2) 350 MCM CU-AL
	3	LH60400-3			CR	
600	1	LH60600-1			C	(2) 500 MCM CU-AL
	3	LH60600-3			C	

Note: Reinforcing springs standard on all Class H fuse blocks 100 amperes and above.

Class R 250V

Amp Rating	No. of Poles	Catalog Number	Connector Type (Add suffix shown) Screw	Pressure Plate	Box Lug	Maximum Wire Size
30	1	LR25030-1	SR	PR	CR	S & P = #10 CU
	2	LR25030-2	SR	PR	CR	C = #6 CU-AL
	3	LR25030-3	SR	PR	CR	
60	1	LR25060-1			CR	S = #10 CU
	2	LR25060-2			CR	C = #2 CU-AL
	3	LR25060-3			CR	
100	1	LR25100-1			C	#2/0 CU-AL
	2	LR25100-2			C	
	3	LR25100-3			C	
200	1	LR25200-1			C	250 MCM CU-AL
	3	LR25200-3			C	
400	1	LR25400-1			CR	(2) 350 MCM CU-AL
	3	LR25400-3			CR	
600	1	LR25600-1			C	(2) 500 MCM CU-AL
	3	LR25600-3			C	

Note: Reinforcing springs standard on all Class R fuse blocks.

Class R 600V

Amp Rating	No. of Poles	Catalog Number	Connector Type (Add suffix shown) Screw	Pressure Plate	Box Lug	Maximum Wire Size
30	1	LR60030-1	SR	PR	CR	S & P = #10 CU
	2	LR60030-2	SR	PR	CR	C = #6 CU-AL
	3	LR60030-3	SR	PR	CR	
60	1	LR60060-1			CR	S = #10 CU
	2	LR60060-2			CR	C = #2 CU-AL
	3	LR60060-3			CR	
100	1	LR60100-1			C	#2/0 CU-AL
	2	LR60100-2			C	
	3	LR60100-3			C	
200	1	LR60200-1			C	250 MCM CU-AL
	3	LR60200-3			C	
400	1	LR60400-1			CR	(2) 350 MCM CU-AL
	3	LR60400-3			CR	
600	1	LR60600-1			C	(2) 500 MCM CU-AL
	3	LR60600-3			C	

Note: Reinforcing springs standard on all Class R fuse blocks.

Class H/K5 and R Fuse Blocks

250 Volt

250V 30A

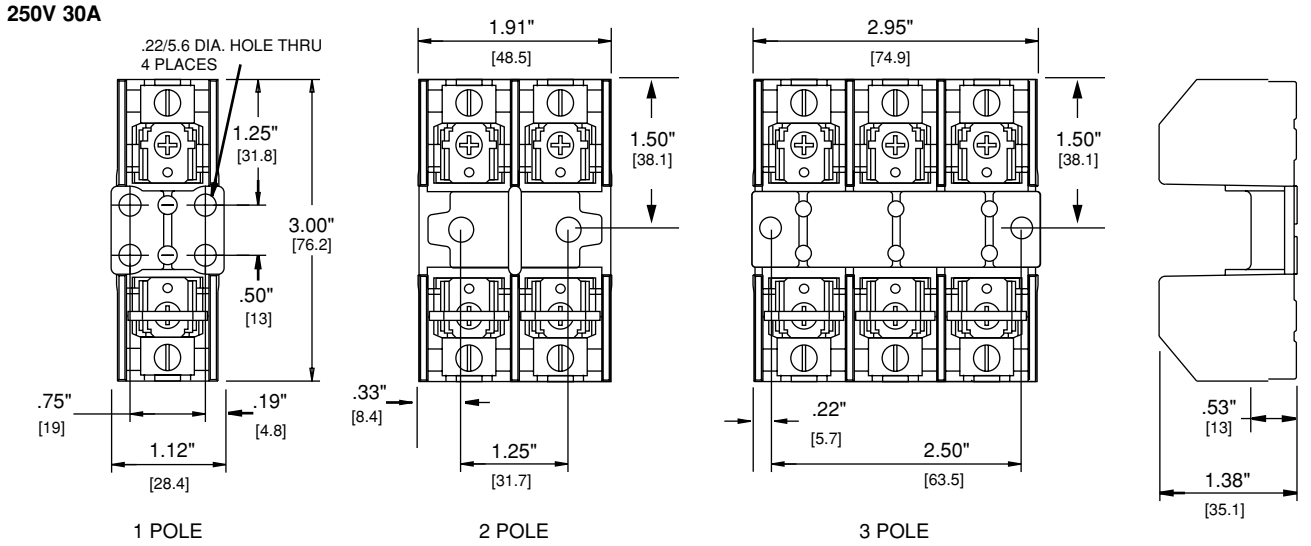

250V 60A

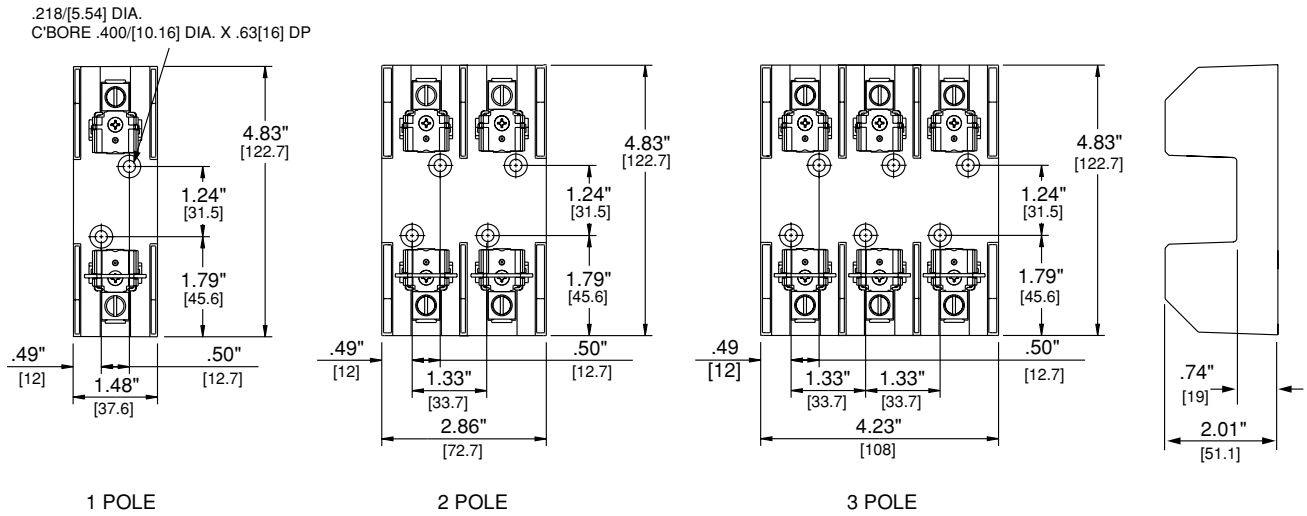

250V 100A

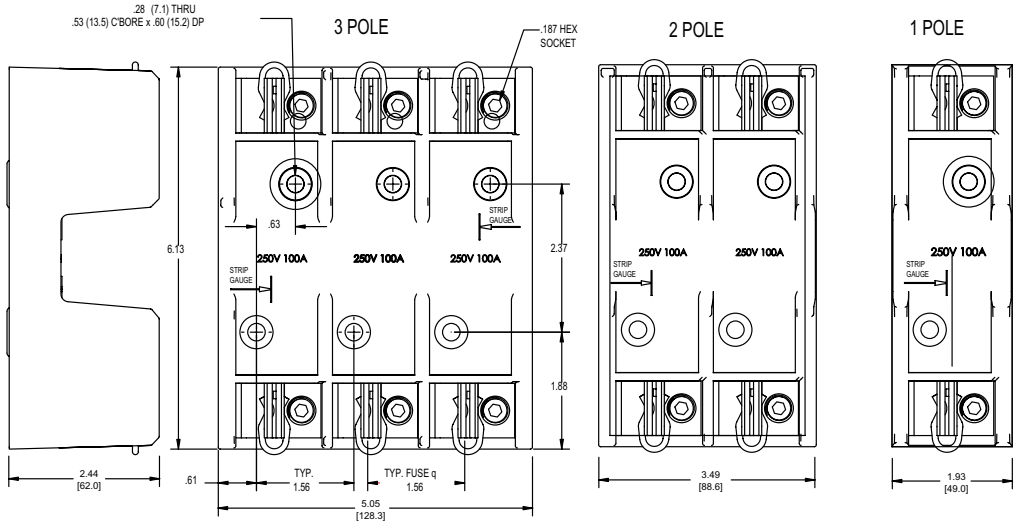

Blocks And Holders

250V 200A

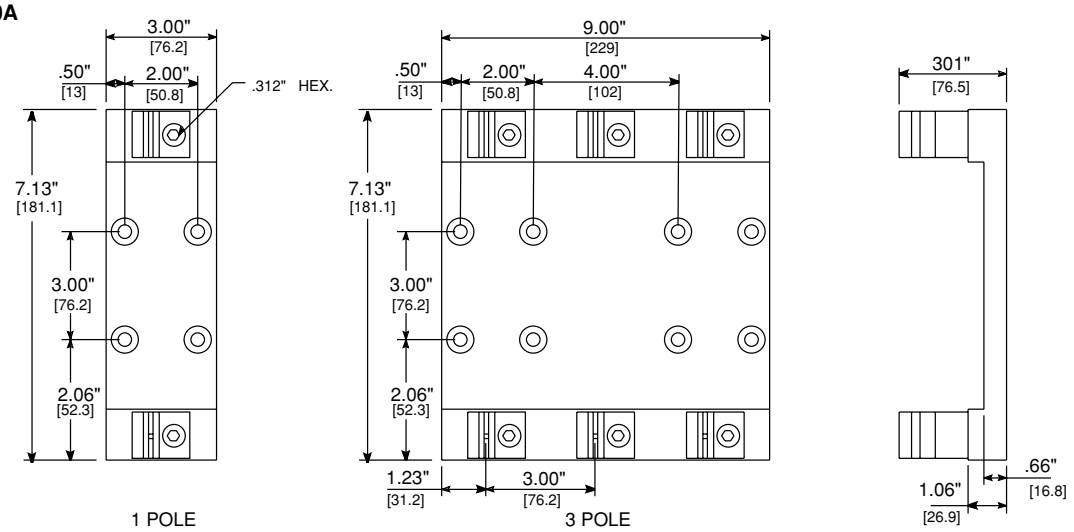

250V 400A

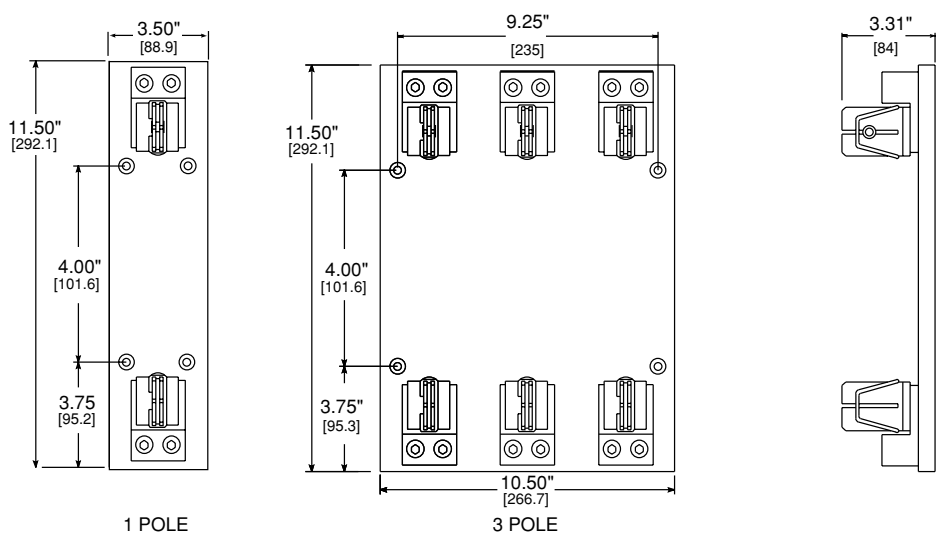

250V 600A

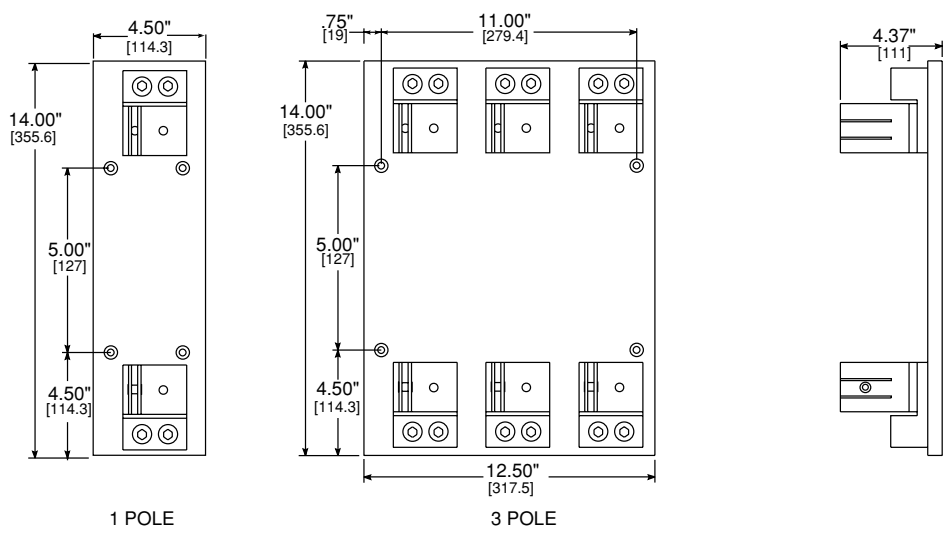

600V 30A

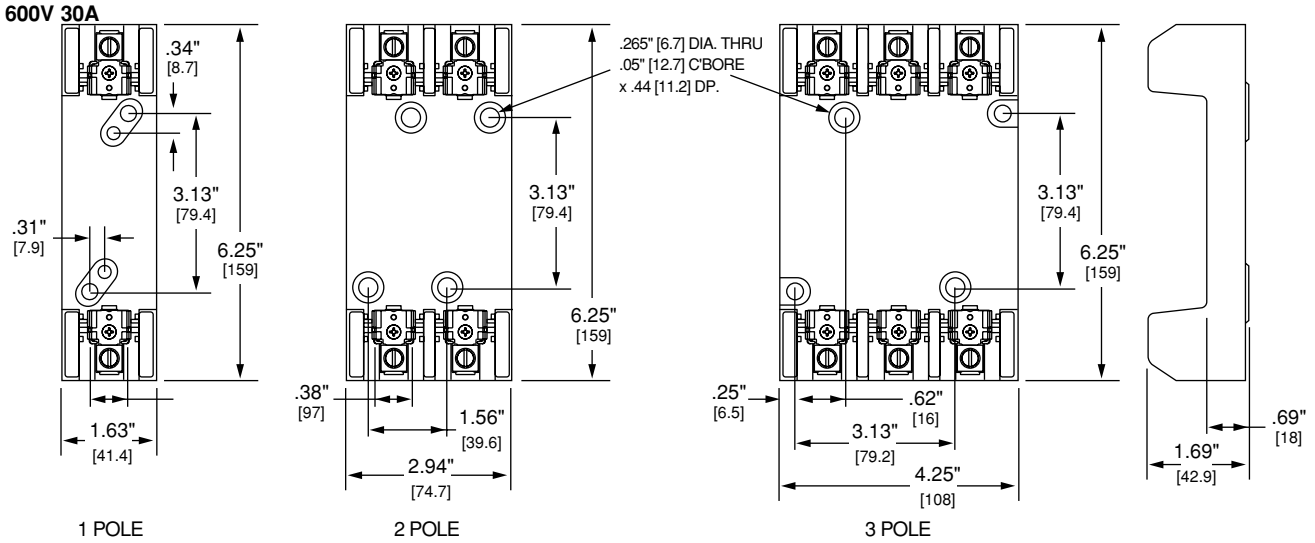

600V 60A

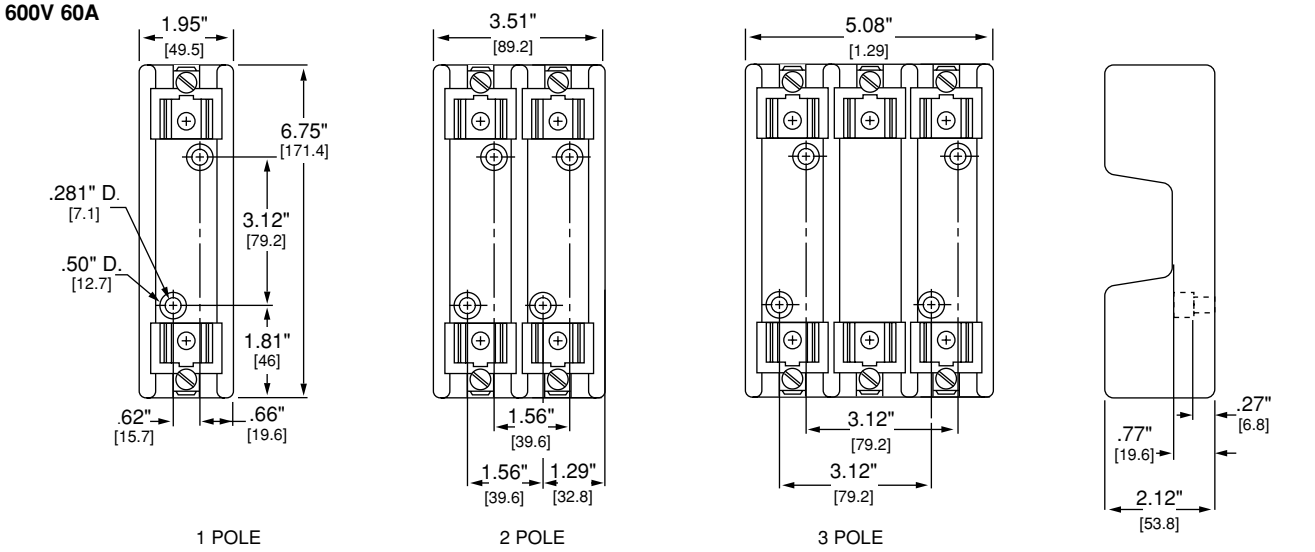

600V 100A

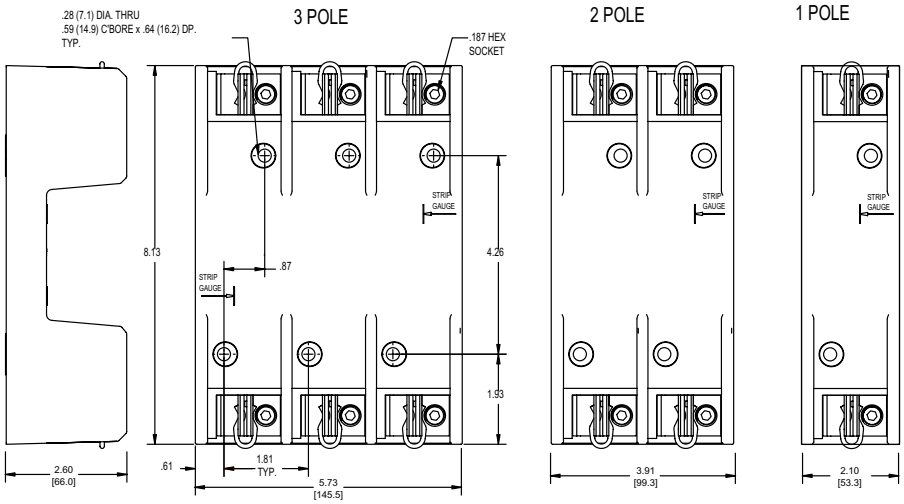

600V 200A

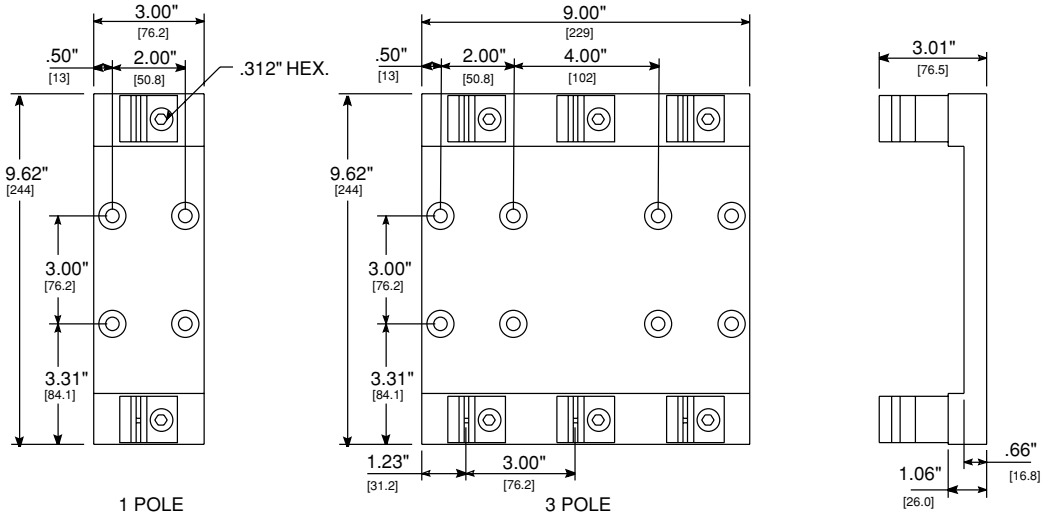

600V 400A

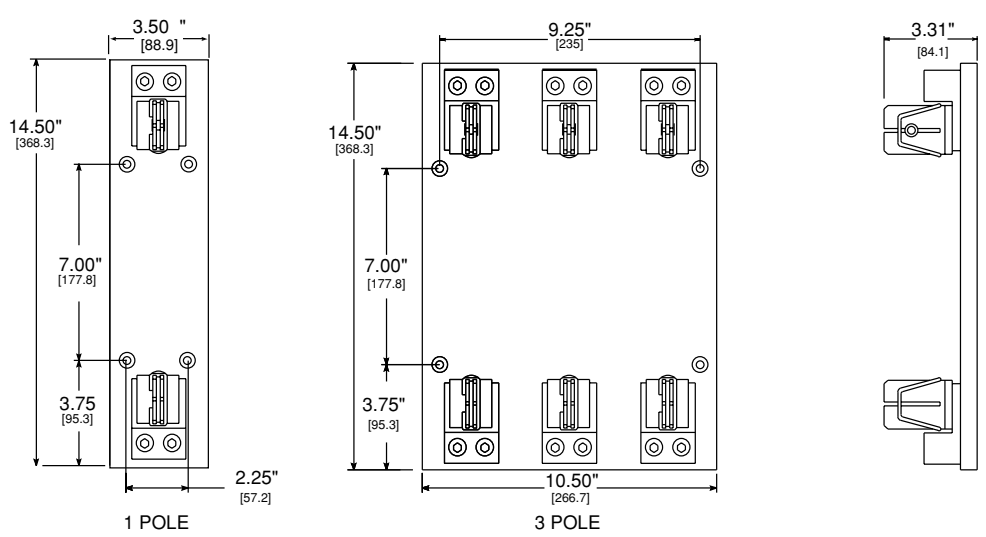

600V 600A

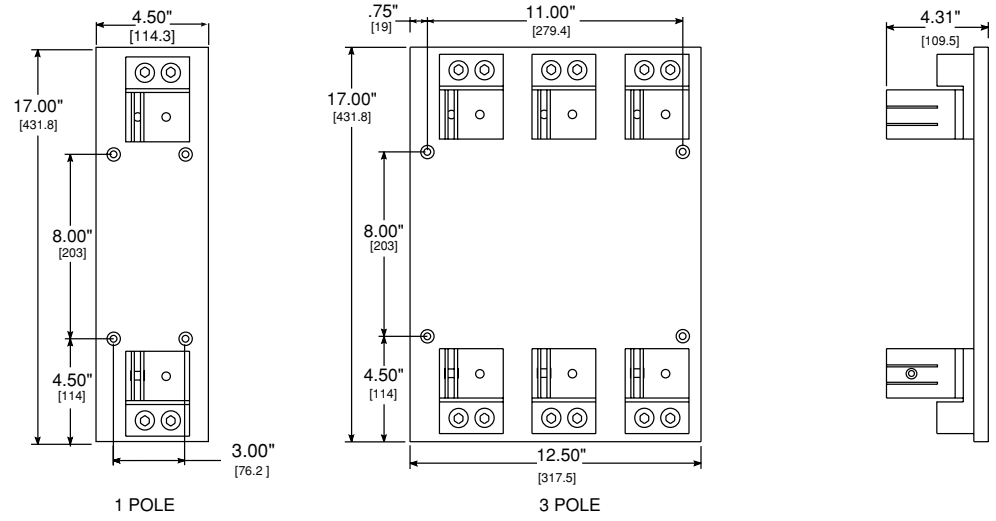

О компании

ООО "ТрейдЭлектроникс" - это оперативные поставки широкого спектра электронных компонентов отечественного и импортного производства напрямую от производителей и с крупнейших мировых складов. Реализуемая нашей компанией продукция насчитывает более полумиллиона наименований.

Благодаря этому наша компания предлагает к поставке практически не ограниченный ассортимент компонентов как оптовыми, мелкооптовыми партиями, так и в розницу.

Наличие собственной эффективной системы логистики обеспечивает надежную поставку продукции по конкурентным ценам в точно указанные сроки.

Срок поставки со стоков в **Европе и Америке – от 3 до 14 дней.**

Срок поставки из **Азии – от 10 дней.**

Благодаря развитой сети поставщиков, помогаем в поиске и приобретении экзотичных или снятых с производства компонентов.

Предоставляем спец цены на элементы для создания инженерных сэмплов.

Упорный труд, качественный результат дают нам право быть уверенными в себе и надежными для наших клиентов.

Наша компания это:

- Гарантия качества поставляемой продукции
- Широкий ассортимент
- Минимальные сроки поставок
- Техническая поддержка
- Подбор комплектации
- Индивидуальный подход
- Гибкое ценообразование

Наша организация особенно сильна в поставках модулей, микросхем, пассивных компонентов, ксайленсах (XC), EPF, EPM и силовой электроники.

Большой выбор предлагаемой продукции, различные виды оплаты и доставки, позволят Вам сэкономить время и получить максимум выгоды от сотрудничества с нами!

Trade Electronics.ru

гарантия бесперебойности производства и качества выпускаемой продукции

Перечень производителей, продукцию которых мы поставляем на российский рынок

AMD
ANALOG DEVICES
BOURNS
Coilcraft
élantec Semiconductor, Inc.
HARRIS
Infineon
JRC
MICREL
MOTOROLA
nichicon
PHILIPS
ROHM
SGS-THOMSON
Sipex
TAIYO YUDEN
TOKO
ZILOG
Winbond
Allegro
ATMEL
BURR - BROWN
EXAR
HITACHI
intel
Lattice
muRata
OKI
QUALCOMM
SAMSUNG
SHARP
SONY
TDK
TOSHIBA
KYOCERA
ALTERA
AVX
CITILYST
CYPRESS
FAIRCHILD SEMICONDUCTOR
HOLTEK
International IOR Rectifier
LINEAR TECHNOLOGY
MITSUBISHI
National Semiconductor
ON Semiconductor
REALTEK
SANYO
SHINDENGEN
SGS
TECCOR
TUNDRA
XILINX
Amphenol
Bay Linear
CIRRUS LOGIC
DALLAS
FUJITSU
IDT
intersil
MAXIM
molex
NEC
Panasonic
RENESAS
SII
SIEMENS
ST
Texas Instruments
VISHAY
ZETEX SEMICONDUCTORS

Trade Electronics.ru

гарантия бесперебойности производства и качества выпускаемой продукции

С удовольствием будем прорабатывать для Вас поставки всех необходимых компонентов по текущим запросам для скорейшего выявления групп элементов, по которым сотрудничество именно с нашей компанией будет для Вас максимально выгодным!

С уважением,

Менеджер отдела продаж ООО

«Трейд Электроникс»

Шишлаков Евгений

8 (495)668-30-28 доб 169

manager28@tradeelectronics.ru

http://www.tradeelectronics.ru/