TYPE/TYPE NO. / TYP/TYP-NR.
RELEASED FOR PUBLICATION
FREI FUER VEROEFFENTLICHUNG
23-MAY- 2002
MATED WITH
PASSEND ZU
VERSALE / UNVERSCHLUESSELT / UNLOCKED
© COPYRIGHT 2002 BY TYCO ELECTRONICS CORPORATION. ALL RIGHTS RESERVED.
ALLE RECHTE VORBEHALTEN.

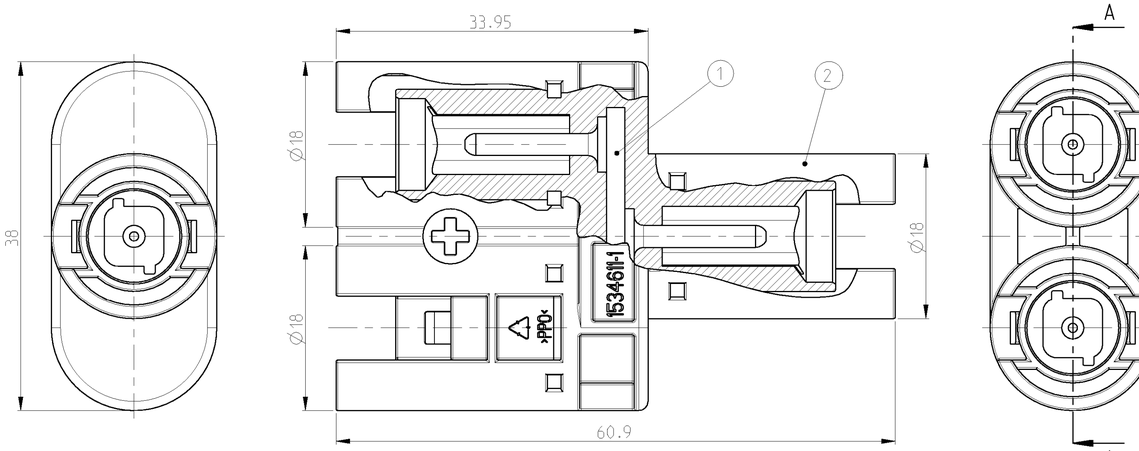
LOC	DIST
A1	–

PROJECT NR.: E6G1C02009

REVISIONS
ÄNDERUNGEN

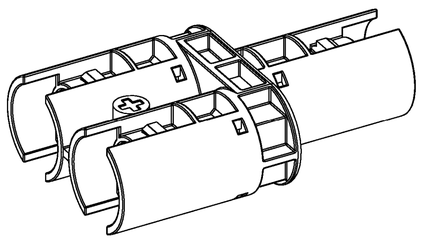
P.	LTR	DESCRIPTION BESCHREIBUNG	DATE	DWN	APVD
	A1	NEW DRAWING CREATED	21-MAY-02	EW	GF
	B1	CHAMFERS ADDED	14-JAN-03	EW	GF
	C1	NOTE 1 PACKAGING ADDED	05-FEB-03	EW	GF

SECTION A-A
SCHNITT A-A

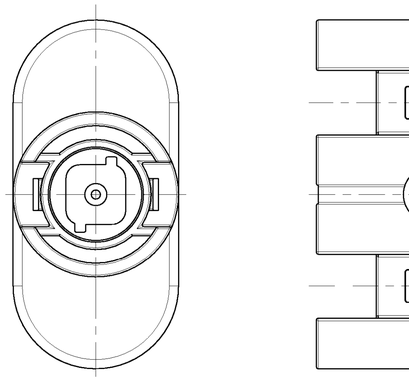


-1 AS SHOWN
-1 WIE GEZEICHNET

13.6	14.5
VOLUMEN [cm³]	GEWICHT [g]



SCALE 2:1 / M 2:1

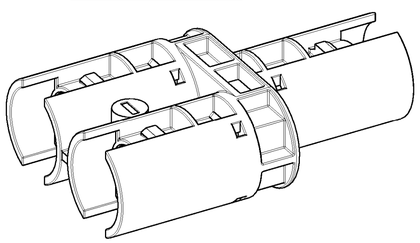


-2 AS SHOWN
-2 WIE GEZEICHNET

1 PACKAGING: 20 PIECES T-DISTRIBUTORS PACKAGED IN LAYERS IN FOLDING CARTON.
2 LAYERS WITH 10 PIECES T-DISTRIBUTORS EACH LAYER.
1 PAPER CUSHION USED AS INTERLAYER.
LAST LAYER COVERED WITH 1 PAPER CUSHION.
FOLDING CARTON MARKED WITH LABEL.
LABEL INSCRIBES WITH PN AND QUANTITY.
PACKAGING UNIT: 20 PIECES

1 VERPACKUNG: 20 STÜCK T-VERTEILER IN FALTSCHACHTEL IN LAGEN VERPACKT.
2 LAGEN MIT JE 10 STÜCK T-VERTEILER PRO LAGE.
1 PAPIERPOLSTERKISSEN ALS ZWISCHENLAGE VERWENDET.
LETZTE LAGE MIT 1 PAPIERPOLSTERKISSEN ABGEDECKT.
FALTSCHACHTEL MIT LABEL GEKENNZEICHNET.
LABEL BESCHRIFTET MIT PN UND MENGE.
VERPACKUNGSEINHEIT: 20 STÜCK

13.6	14.5
VOLUMEN [cm³]	GEWICHT [g]



SCALE 2:1 / M 2:1

1534611-2	1534611-1	ITEM-NO. POS.	DESCRIPTION BENENNUNG	SURFACE OBERFLÄCHE / COLOUR/FARBE	MATERIAL
1	–	3	INMOLDING MINUS UMSPRITZUNG MINUS	BLACK SCHWARZ	PPO PPO
–	1	2	INMOLDING PLUS UMSPRITZUNG PLUS	BLACK SCHWARZ	PPO PPO
1	1	1	T-DISTRIBUTOR T-VERTEILER	Ag Ag	Cu Zn Cu Zn
QUANTITY STÜCK					

TYCO ORDER-NO. BESTELL-NR.

THIS DRAWING IS A CONTROLLED DOCUMENT OF TYCO ELECTRONICS CORPORATION IT IS SUBJECT TO CHANGE. CONTACT TYCO ELECTRONICS ORGANIZATION FOR THE LATEST REVISION.
DIESES ZEICHNUNGSDOKUMENT WIRD DURCH AMP INCORPORATED KONTROLLIERT, AENDERUNGEN, DIE DEM TECHNISCHEN FORTSCHRITT DIENEN, SIND VORBEHALTEN. DEN JEWEILS LETZTGUELTIGEN AENDERUNGSTAND ERHALTEN SIE AUF ANFRAGE.

DWN	E. WERNER	21-MAY-02
CHK	H. SCHERER	21-MAY-02
APVD	G. FELDMEIER	21-MAY-02

tyco Electronics
tyco Electronics AMP GmbH
D - 64625 Bensheim

NAME: T-DISTRIBUTOR INMOLDED
T-VERTEILER UMSPRITZT

PRODUCT SPEC / PRODUKTSPEZ.: –
APPLICATION SPEC / VERARBEITUNGSSPEZ.: –
WEIGHT / GEWICHT: –

DIMENSIONS: MASSEINHEITEN: mm
TOLERANCES UNLESS OTHERWISE SPECIFIED: ALLGEMEINTOLERANZEN
0 PLC ±0.2
1 PLC ±0.2
2 PLC ±0.2
3 PLC ±
4 PLC ±
ANGLES / WINKEL ±
MATERIAL: – / –
FINISH / OBERFLÄCHE / FARBE: – / –

SIZE	CAGE CODE	DRAWING NO / ZEICHNUNGS-NR.	RESTRICTED TO / NUR FUER
A1	00779	C-1534611	–

CUSTOMER DRAWING / KUNDENZEICHNUNG | SCALE / MASSSTAB 3:1 | SHEET / BLATT 1 OF / VON 1 | REV C1

TradeElectronics.ru

гарантия бесперебойности производства и качества выпускаемой продукции

О компании

ООО "ТрейдЭлектроникс" - это оперативные поставки широкого спектра электронных компонентов отечественного и импортного производства напрямую от производителей и с крупнейших мировых складов. Реализуемая нашей компанией продукция насчитывает более полумиллиона наименований.

Благодаря этому наша компания предлагает к поставке практически не ограниченный ассортимент компонентов как оптовыми, мелкооптовыми партиями, так и в розницу.

Наличие собственной эффективной системы логистики обеспечивает надежную поставку продукции по конкурентным ценам в точно указанные сроки.

Срок поставки со стоков в **Европе и Америке – от 3 до 14 дней.**

Срок поставки из **Азии – от 10 дней.**

Благодаря развитой сети поставщиков, помогаем в поиске и приобретении экзотичных или снятых с производства компонентов.

Предоставляем спец цены на элементы для создания инженерных сэмплов.

Упорный труд, качественный результат дают нам право быть уверенными в себе и надежными для наших клиентов.

Наша компания это:

- Гарантия качества поставляемой продукции
- Широкий ассортимент
- Минимальные сроки поставок
- Техническая поддержка
- Подбор комплектации
- Индивидуальный подход
- Гибкое ценообразование

Наша организация особенно сильна в поставках модулей, микросхем, пассивных компонентов, ксайленсах (XC), EPF, EPM и силовой электроники.

Большой выбор предлагаемой продукции, различные виды оплаты и доставки, позволят Вам сэкономить время и получить максимум выгоды от сотрудничества с нами!

Trade Electronics.ru

гарантия бесперебойности производства и качества выпускаемой продукции

Перечень производителей, продукцию которых мы поставляем на российский рынок



Trade Electronics.ru

гарантия бесперебойности производства и качества выпускаемой продукции

С удовольствием будем прорабатывать для Вас поставки всех необходимых компонентов по текущим запросам для скорейшего выявления групп элементов, по которым сотрудничество именно с нашей компанией будет для Вас максимально выгодным!

С уважением,

Менеджер отдела продаж ООО

«Трейд Электроникс»

Шишлаков Евгений

8 (495)668-30-28 доб 169

manager28@tradeelectronics.ru

http://www.tradeelectronics.ru/