FHX13LG, FHX14LG

Super Low Noise HEMT

FEATURES

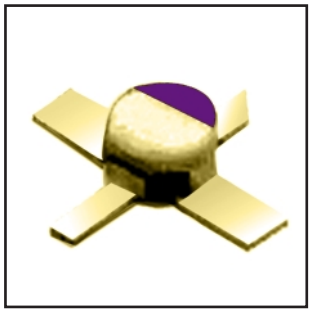

- Low Noise Figure: 0.45dB (Typ.)@f=12GHz (FHX13)
- High Associated Gain: 13.0dB (Typ.)@f=12GHz
- Lg ≤ 0.15µm, Wg = 200µm
- Gold Gate Metallization for High Reliability
- Cost Effective Ceramic Microstrip (SMT) Package
- Tape and Reel Packaging Available

DESCRIPTION

The FHX13LG, FHX14LG is a Super High Electron Mobility Transistor(SuperHEMT™) intended for general purpose, ultra-low noise and high gain amplifiers in the 2-18GHz frequency range. The devices are packaged in cost effective, low parasitic, hermetically sealed metal-ceramic package for high volume telecommunication, TVRO, VSAT or other low noise applications.

Fujitsu's stringent Quality Assurance Program assures the highest reliability and consistent performance.

ABSOLUTE MAXIMUM RATING (Ambient Temperature Ta=25°C)

Item	Symbol	Rating	Unit
Drain-Source Voltage	V_{DS}	3.5	V
Gate-Source Voltage	V_{GS}	-3.0	V
Total Power Dissipation	P_{t*}	180	mW
Storage Temperature	T_{stg}	-65 to +175	°C
Channel Temperature	T_{ch}	175	°C

***Note:** Mounted on Al_2O_3 board (30 x 30 x 0.65mm)

Fujitsu recommends the following conditions for the reliable operation of GaAs FETs:

1. The drain-source operating voltage (V_{DS}) should not exceed 2 volts.
2. The forward and reverse gate currents should not exceed 0.2 and -0.05 mA respectively with gate resistance of 4000Ω.
3. The operating channel temperature (T_{ch}) should not exceed 80°C.

ELECTRICAL CHARACTERISTICS (Ambient Temperature Ta=25°C)

Item		Symbol	Condition	Limit			Unit
				Min.	Typ.	Max.	
Saturated Drain Current		I_{DSS}	V_{DS} = 2V, V_{GS} =0V	10	30	60	mA
Transconductance		g_m	V_{DS} = 2V, I_{DS} =10mA	35	50	-	mS
Pinch-off Voltage		V_p	V_{DS} = 2V, I_{DS} =1mA	-0.1	-0.7	-1.5	V
Gate Source Breakdown Voltage		V_{GSO}	I_{GS} = -10µA	-3.0	-	-	V
Noise Figure	FHX13LG	NF	V_{DS} = 2V, I_{DS} = 10mA, f = 12GHz	-	0.45	0.50	dB
Associated Gain	FHX13LG	G_{as}		11.0	13.0	-	dB
Noise Figure	FHX14LG	NF		-	0.55	0.60	dB
Associated Gain	FHX14LG	G_{as}		11.0	13.0	-	dB
Thermal Resistance		R_{th}	Channel to Case	-	300	400	°C/W

AVAILABLE CASE STYLES: LG

Note: RF parameters for LG devices are measured on a sample basis as follows:

Lot qty.			Sample qty.	Accept/Reject
1200	or	less	125	(0,1)
1201	to	3200	200	(0,1)
3201	to	10000	315	(1,2)
10001	or	over	500	(1,2)

Edition 1.1
July 1999

FUJITSU

POWER DERATING CURVE

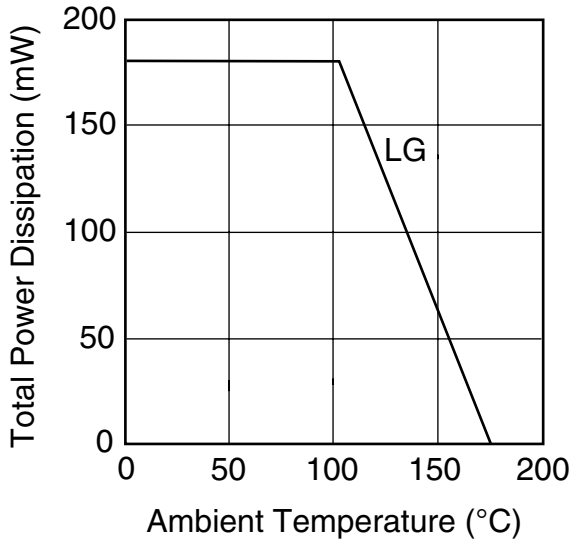

DRAIN CURRENT vs. DRAIN-SOURCE VOLTAGE

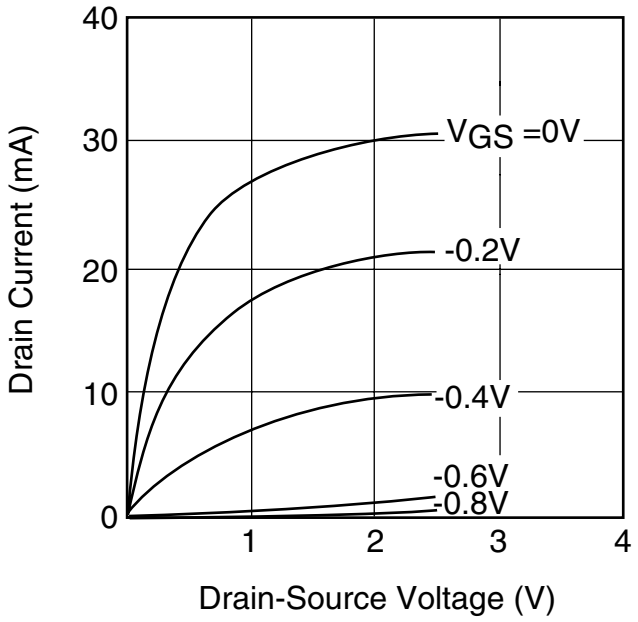

NF & Gas vs. FREQUENCY
FHX13LG

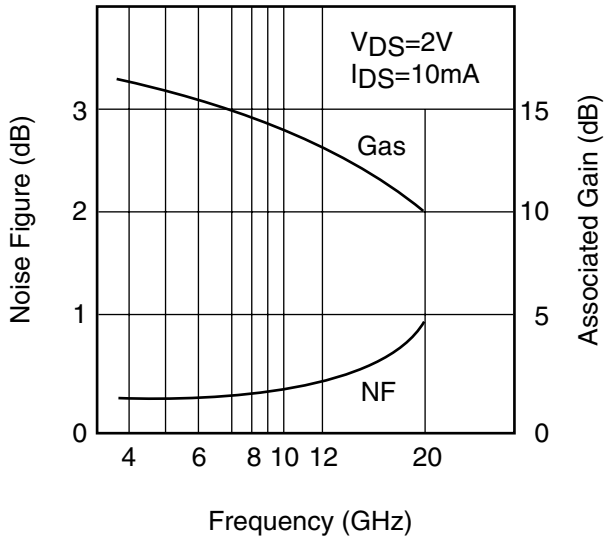

NF & Gas vs. I_{DS}
FHX13LG

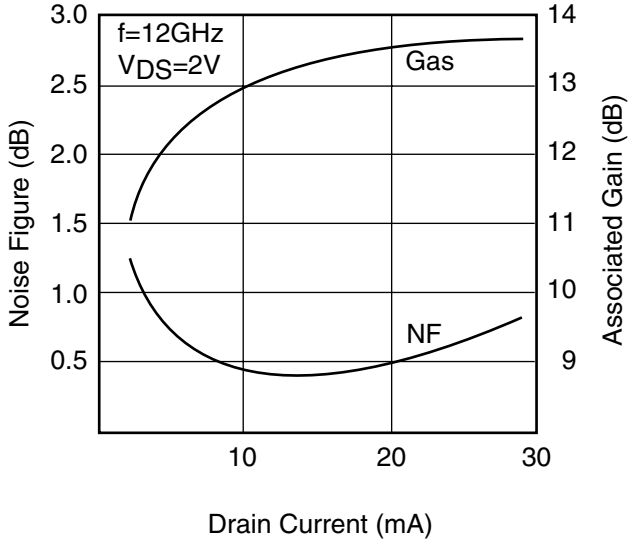

NF & Gas vs. TEMPERATURE
FHX13LG

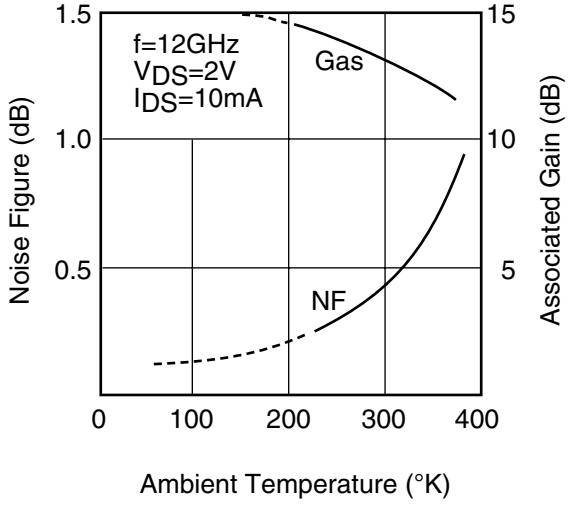

OUTPUT POWER vs. INPUT POWER
FHX13LG

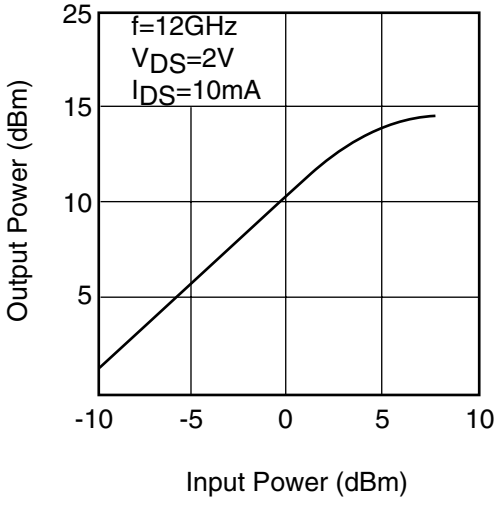

TYPICAL NOISE FIGURE CIRCLE

FHX13LG

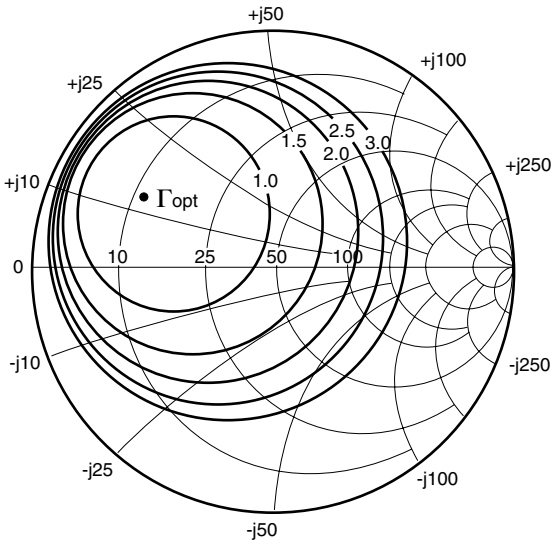

f = 12 GHz
V_{DS} = 2V
I_{DS} = 10mA

Γopt = 0.61∠150°
Rn/50 = 0.04
NFmin = 0.45dB

Ga(max) & $|S_{21}|^2$ vs. FREQUENCY

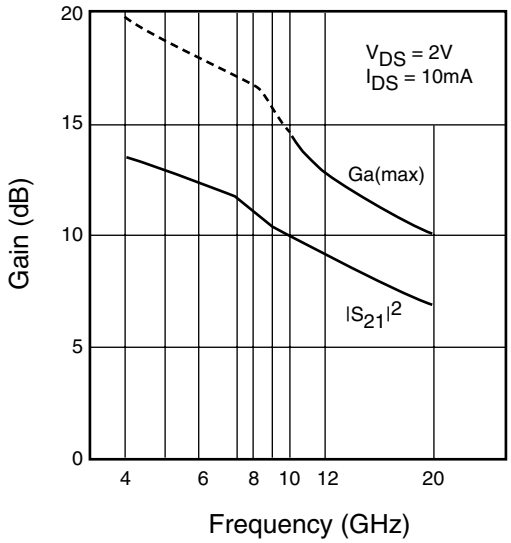

NOISE PARAMETERS

FHX13LG
V_{DS}=2V, I_{DS}=10mA

Freq. (GHz)	Γopt (MAG)	Γopt (ANG)	NFmin (dB)	Rn/50
2	0.96	29	0.33	0.22
4	0.92	57	0.34	0.20
6	0.86	83	0.35	0.15
8	0.79	107	0.37	0.11
10	0.71	129	0.40	0.07
12	0.61	150	0.45	0.04
14	0.50	168	0.53	0.04
16	0.38	-175	0.63	0.06
18	0.24	-161	0.83	0.10

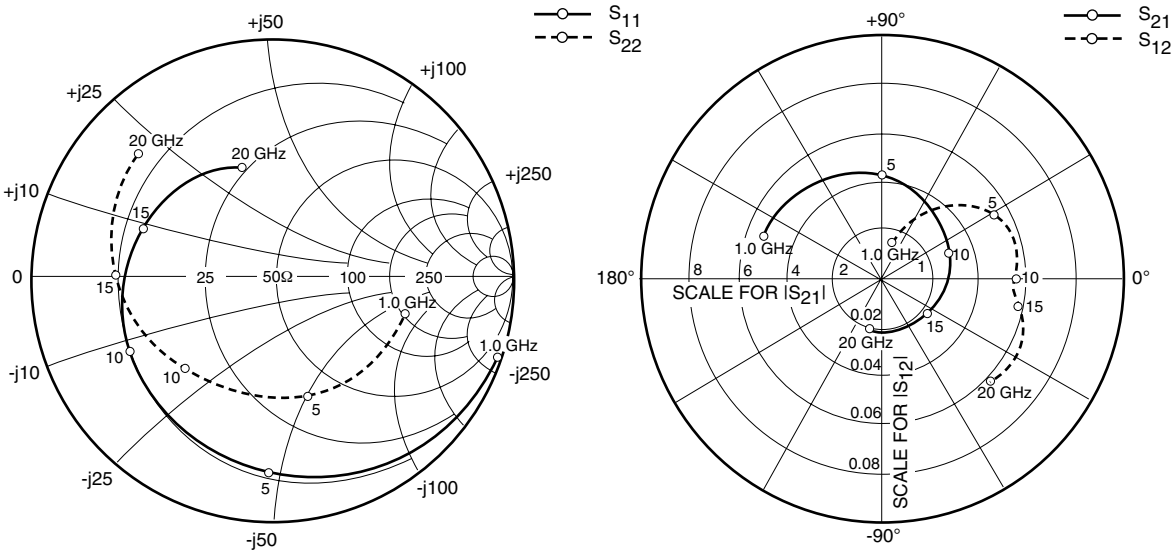

S-PARAMETERS
FHX13/14LG
V_{DS} = 2V, I_{DS} = 10mA

FREQUENCY	S11		S21		S12		S22	
(MHZ)	MAG	ANG	MAG	ANG	MAG	ANG	MAG	ANG
1000	0.988	-20.0	5.327	160.1	0.015	75.7	0.574	-16.3
2000	0.956	-39.5	5.133	141.0	0.028	63.3	0.560	-32.1
3000	0.908	-58.1	4.851	123.0	0.039	50.1	0.539	-47.3
4000	0.862	-75.5	4.534	105.9	0.048	39.0	0.522	-62.0
5000	0.811	-91.6	4.213	89.7	0.053	29.3	0.502	-75.6
6000	0.763	-107.1	3.886	74.4	0.056	21.0	0.488	-89.6
7000	0.727	-121.1	3.582	60.0	0.057	13.2	0.487	-103.0
8000	0.701	-133.3	3.300	46.4	0.056	7.9	0.498	-114.9
9000	0.682	-144.1	3.078	33.8	0.055	3.5	0.515	-125.0
10000	0.659	-154.2	2.899	21.4	0.055	-0.0	0.531	-134.4
11000	0.636	-164.4	2.748	9.3	0.054	-2.6	0.544	-144.0
12000	0.618	-175.4	2.593	-3.3	0.054	-5.2	0.561	-155.1
13000	0.608	175.5	2.466	-14.8	0.054	-5.7	0.590	-164.0
14000	0.596	166.6	2.366	-26.6	0.055	-7.8	0.619	-172.4
15000	0.585	158.3	2.279	-38.3	0.056	-9.7	0.654	-179.7
16000	0.564	148.8	2.244	-50.7	0.058	-12.8	0.677	172.6
17000	0.543	138.2	2.217	-63.6	0.061	-17.6	0.701	163.4
18000	0.525	127.3	2.185	-77.1	0.063	-24.7	0.727	154.1
19000	0.506	116.2	2.143	-91.4	0.063	-33.1	0.748	143.6
20000	0.470	106.5	2.089	-105.4	0.061	-43.7	0.763	137.2

Download S-Parameters, click here

Case Style "LG"

Metal-Ceramic Hermetic Package

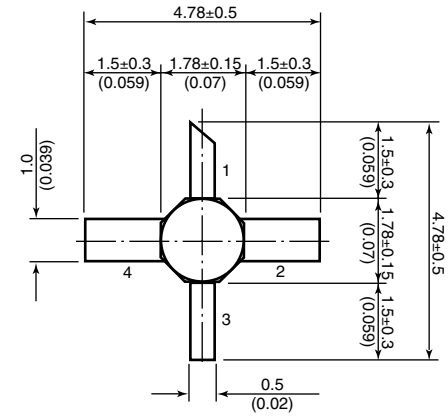

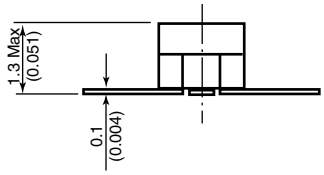

1. **Gate**
2. **Source**
3. **Drain**
4. **Source**

Unit: mm(inches)

For further information please contact:

FUJITSU COMPOUND SEMICONDUCTOR, INC.
2355 Zanker Rd.
San Jose, CA 95131-1138, U.S.A.
Phone: (408) 232-9500
FAX: (408) 428-9111
www.fcsi.fujitsu.com

FUJITSU MICROELECTRONICS, LTD.
Compound Semiconductor Division
Network House
Norreys Drive
Maidenhead, Berkshire SL6 4FJ
Phone:+44 (0)1628 504800
FAX:+44 (0)1628 504888

CAUTION

Fujitsu Compound Semiconductor Products contain **gallium arsenide (GaAs)** which can be hazardous to the human body and the environment. For safety, observe the following procedures:

- **Do not put these products into the mouth.**
- **Do not alter the form of this product into a gas, powder, or liquid through burning, crushing, or chemical processing as these by-products are dangerous to the human body if inhaled, ingested, or swallowed.**
- **Observe government laws and company regulations when discarding this product. This product must be discarded in accordance with methods specified by applicable hazardous waste procedures.**

Fujitsu Limited reserves the right to change products and specifications without notice.
The information does not convey any license under rights of Fujitsu Limited or others.

© 1998 FUJITSU COMPOUND SEMICONDUCTOR, INC.

Printed in U.S.A. FCSI0598M200

SuperHEMT™ is a trademark of Fujitsu Limited.

FUJITSU

О компании

ООО "ТрейдЭлектроникс" - это оперативные поставки широкого спектра электронных компонентов отечественного и импортного производства напрямую от производителей и с крупнейших мировых складов. Реализуемая нашей компанией продукция насчитывает более полумиллиона наименований.

Благодаря этому наша компания предлагает к поставке практически не ограниченный ассортимент компонентов как оптовыми, мелкооптовыми партиями, так и в розницу.

Наличие собственной эффективной системы логистики обеспечивает надежную поставку продукции по конкурентным ценам в точно указанные сроки.

Срок поставки со стоков в **Европе и Америке – от 3 до 14 дней.**

Срок поставки из **Азии – от 10 дней.**

Благодаря развитой сети поставщиков, помогаем в поиске и приобретении экзотичных или снятых с производства компонентов.

Предоставляем спец цены на элементы для создания инженерных сэмплов.

Упорный труд, качественный результат дают нам право быть уверенными в себе и надежными для наших клиентов.

Наша компания это:

- Гарантия качества поставляемой продукции
- Широкий ассортимент
- Минимальные сроки поставок
- Техническая поддержка
- Подбор комплектации
- Индивидуальный подход
- Гибкое ценообразование

Наша организация особенно сильна в поставках модулей, микросхем, пассивных компонентов, ксайленсах (XC), EPF, EPM и силовой электроники.

Большой выбор предлагаемой продукции, различные виды оплаты и доставки, позволят Вам сэкономить время и получить максимум выгоды от сотрудничества с нами!

Trade Electronics.ru

гарантия бесперебойности производства и качества выпускаемой продукции

Перечень производителей, продукцию которых мы поставляем на российский рынок

AMD
ANALOG DEVICES
BOURNS
Coilcraft
élantec Semiconductor, Inc.
HARRIS
Infineon
JRC
MICREL
MOTOROLA
nichicon
PHILIPS
ROHM
SGS-THOMSON
Sipex
TAIYO YUDEN
TOKO
ZILOG
Winbond
Allegro
ATMEL
BURR - BROWN
EXAR
HITACHI
intel
Lattice
muRata
OKI
QUALCOMM
SAMSUNG
SHARP
SONY
TDK
TOSHIBA
KYOCERA
ALTERA
AVX
CITILYST
CYPRESS
FAIRCHILD SEMICONDUCTOR
HOLTEK
International IOR Rectifier
LINEAR TECHNOLOGY
MITSUBISHI
National Semiconductor
ON Semiconductor
REALTEK
SANYO
SHINDENGEN
SGS
TECCOR
TUNDRA
XILINX
Amphenol
Bay Linear
CIRRUS LOGIC
DALLAS
FUJITSU
IDT
intersil
MAXIM
molex
NEC
Panasonic
RENESAS
SII
SIEMENS
ST
Texas Instruments
VISHAY
ZETEX SEMICONDUCTORS

Trade Electronics.ru

гарантия бесперебойности производства и качества выпускаемой продукции

С удовольствием будем прорабатывать для Вас поставки всех необходимых компонентов по текущим запросам для скорейшего выявления групп элементов, по которым сотрудничество именно с нашей компанией будет для Вас максимально выгодным!

С уважением,

Менеджер отдела продаж ООО

«Трейд Электроникс»

Шишлаков Евгений

8 (495)668-30-28 доб 169

manager28@tradeelectronics.ru

http://www.tradeelectronics.ru/