DRAWING MADE IN THIRD ANGLE PROJECTION

~~THIS DRAWING IS UNPUBLISHED.~~ RELEASED FOR PUBLICATION JUNE 8, 1983.

© COPYRIGHT 1983 BY AMP INCORPORATED, HARRISBURG, PA. ALL INTERNATIONAL RIGHTS RESERVED. AMP PRODUCTS MAY BE COVERED BY U.S. AND FOREIGN PATENTS AND/OR PATENTS PENDING.

DIST 39 LOC AD

REVISIONS

P	F	ZONE	LTR	DESCRIPTION		DATE	APPROVED
0	✓		0	REL. WAS 5220-28-6 CUST			
✓	✓		A	ECN AD-2637	TH	6/88	[illegible]
✓	✓		B	REV PER 0010-0720-93	RAC	9-93	JM
✓	✓		C	REV PER 0010-1604-94	RS	5/25/95	[illegible]
✓	✓		D	EC 0010-0710-96	LB	9/17/96	
✓	✓		E	REV PER 0621-0129-98		10/4/98	MC

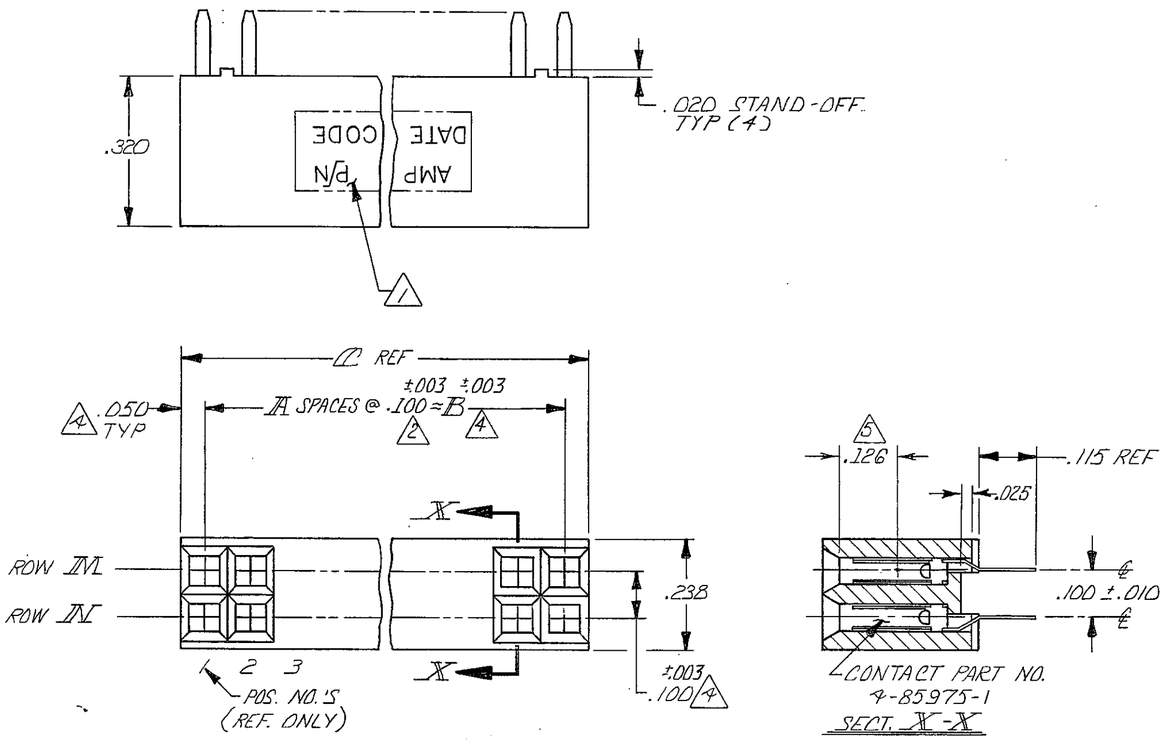

1. HOT EMBOSS AMP TRADEMARK AND DATE CODE WITH .062±.015 CHARACTERS AS PART SIZE PERMITS. THE ORDER AND LOCATION IS OPTIONAL.

2. TOLERANCE NON-CUMULATIVE.

3. DUPLEX PLATED -.000030 GOLD IN CONTACT AREA, .000100-.000200 BRIGHT TIN-LEAD ON SOLDER TINES, ALL OVER .000050 NICKEL.

4. THESE DIMENSIONS PERTAIN TO CAVITY CENTERLINES ONLY - NOT CONTACT LOCATIONS.

5. POINT OF MEASUREMENT FOR PLATING THICKNESS (MEASURED INSIDE CONTACT BEAMS).

7. OBSOLETE PART NUMBER

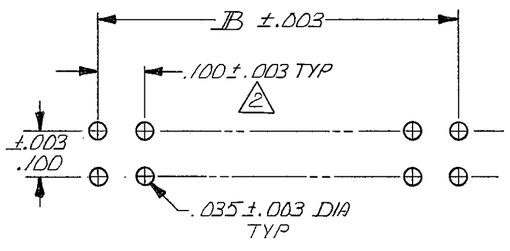

RECOMMENDED HOLE LAYOUT

	NO. OF ACTIVE POS.	ROW M (POSTS OMITTED)	ROW N (POSTS OMITTED)	C	B	A	NO. OF POS.	PART NO
OBSOLETE	30	1,2,18,19	1,2,18,19	1.900	1.800	18	38	103292-3
	40	1,2,23,24	1,2,23,24	2.400	2.300	23	48	103292-2
	52	1,2,29,30	1,2,29,30	3.000	2.900	29	60	7 103292-1

UNLESS OTHERWISE SPECIFIED DIMENSIONS ARE IN INCHES.
TOLERANCES ON:
DECIMALS ± .005
ANGLES ±

MATERIAL
HOUSING: FLAME RETARDANT THERMOPLASTIC, COLOR: BROWN
CONTACTS: PHOS. BRONZE

FINISH
CONTACTS: 3

CONTRACT NO

DR R.A. Cook 6-8-83
CHK [illegible] 7-15-83
APPD [illegible] 7-15-83
APPD W.A. Berry 7-18-83
DSGN APPD
OTHER APPD

AMP | AMP INCORPORATED Harrisburg, Pa. 17105

NAME
ASSY., MOD II, DOUBLE ROW, .100X.100 ℄, VERTICAL MOUNTED, SELECTIVELY LOADED

SIZE	FSCM NO	DRAWING NO
C	00779	103292

SCALE ____ SHEET 1 OF 1

103292

AMP 1471-6 REV 2-81

CUSTOMER DRAWING

О компании

ООО "ТрейдЭлектроникс" - это оперативные поставки широкого спектра электронных компонентов отечественного и импортного производства напрямую от производителей и с крупнейших мировых складов. Реализуемая нашей компанией продукция насчитывает более полумиллиона наименований.

Благодаря этому наша компания предлагает к поставке практически не ограниченный ассортимент компонентов как оптовыми, мелкооптовыми партиями, так и в розницу.

Наличие собственной эффективной системы логистики обеспечивает надежную поставку продукции по конкурентным ценам в точно указанные сроки.

Срок поставки со стоков в **Европе и Америке – от 3 до 14 дней.**

Срок поставки из **Азии – от 10 дней.**

Благодаря развитой сети поставщиков, помогаем в поиске и приобретении экзотичных или снятых с производства компонентов.

Предоставляем спец цены на элементы для создания инженерных сэмплов.

Упорный труд, качественный результат дают нам право быть уверенными в себе и надежными для наших клиентов.

Наша компания это:

- Гарантия качества поставляемой продукции
- Широкий ассортимент
- Минимальные сроки поставок
- Техническая поддержка
- Подбор комплектации
- Индивидуальный подход
- Гибкое ценообразование

Наша организация особенно сильна в поставках модулей, микросхем, пассивных компонентов, ксайленсах (XC), EPF, EPM и силовой электроники.

Большой выбор предлагаемой продукции, различные виды оплаты и доставки, позволят Вам сэкономить время и получить максимум выгоды от сотрудничества с нами!

Trade Electronics.ru

гарантия бесперебойности производства и качества выпускаемой продукции

Перечень производителей, продукцию которых мы поставляем на российский рынок

AMD
ANALOG DEVICES
BOURNS
Coilcraft
élantec Semiconductor, Inc.
HARRIS
Infineon
JRC
MICREL
MOTOROLA
nichicon
PHILIPS
ROHM
SGS-THOMSON
Sipex
TAIYO YUDEN
TOKO
ZILOG
Winbond
Allegro
ATMEL
BURR - BROWN
EXAR
HITACHI
intel
Lattice
muRata
OKI
QUALCOMM
SAMSUNG
SHARP
SONY
TDK
TOSHIBA
KYOCERA
ALTERA
AVX
CITILYST
CYPRESS
FAIRCHILD SEMICONDUCTOR
HOLTEK
International IOR Rectifier
LINEAR TECHNOLOGY
MITSUBISHI
National Semiconductor
ON Semiconductor
REALTEK
SANYO
SHINDENGEN
SGS
TECCOR
TUNDRA
XILINX
Amphenol
Bay Linear
CIRRUS LOGIC
DALLAS
FUJITSU
IDT
intersil
MAXIM
molex
NEC
Panasonic
RENESAS
SII
SIEMENS
ST
Texas Instruments
VISHAY
ZETEX SEMICONDUCTORS

Trade Electronics.ru

гарантия бесперебойности производства и качества выпускаемой продукции

С удовольствием будем прорабатывать для Вас поставки всех необходимых компонентов по текущим запросам для скорейшего выявления групп элементов, по которым сотрудничество именно с нашей компанией будет для Вас максимально выгодным!

С уважением,

Менеджер отдела продаж ООО

«Трейд Электроникс»

Шишлаков Евгений

8 (495)668-30-28 доб 169

manager28@tradeelectronics.ru

http://www.tradeelectronics.ru/