# .100″ × .100″ PCB

Two Row

3900 Series

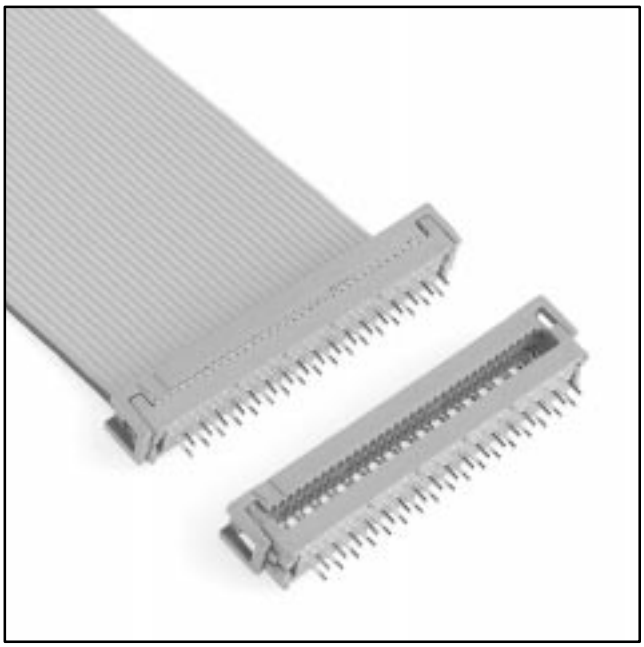

1

- Fits standard .100 inch × .100 inch header layout
- Uses less board area than 4-row design
- Optional strain relief

Date Modified: February 19, 1999

TS-0004-13
Sheet 1 of 3

## Physical

| | |
|---|---|
| **Insulation** | |
| Material: | Glass Filled Polyester (PBT) |
| Flammability: | UL 94V-0 |
| Color: | Gray |
| **Contact** | |
| Material: | See Ordering Information |
| Plating | |
| Underplate: | 2.5 µm [100 µ″] Nickel — QQ-N-290, Class 2 |
| U-Slot & Solder Tails: | 5.1 µm [200 µ″] [ 90/10 ] Tin Lead — MIL-P-81728 |
| **Marking:** | 3M Logo, Part Identification Number |
| **Strain Relief** | |
| Material: | Stainless Steel, 0.38 [0.15] Thk<br>Gray PVC |
| **Wire Accommodation:** | Solid or Stranded 26 & 28 AWG |

## Electrical

| | |
|---|---|
| **Current Rating:** | 1 A |
| **Insulation Resistance:** | $> 1 \times 10^9$ Ω at 500 Vdc |
| **Withstanding Voltage:** | 1000 Vrms at Sea Level |

## Environmental

| | |
|---|---|
| **Temperature Rating:** | – 55°C to +105°C |

UL File No.: E68080

**3M Interconnect Solutions Division**
6801 River Place Blvd.
Austin, TX 78726-9000

For technical, sales or ordering information call
**800-225-5373**

# .100″ × .100″ PCB

Two Row

3900 Series

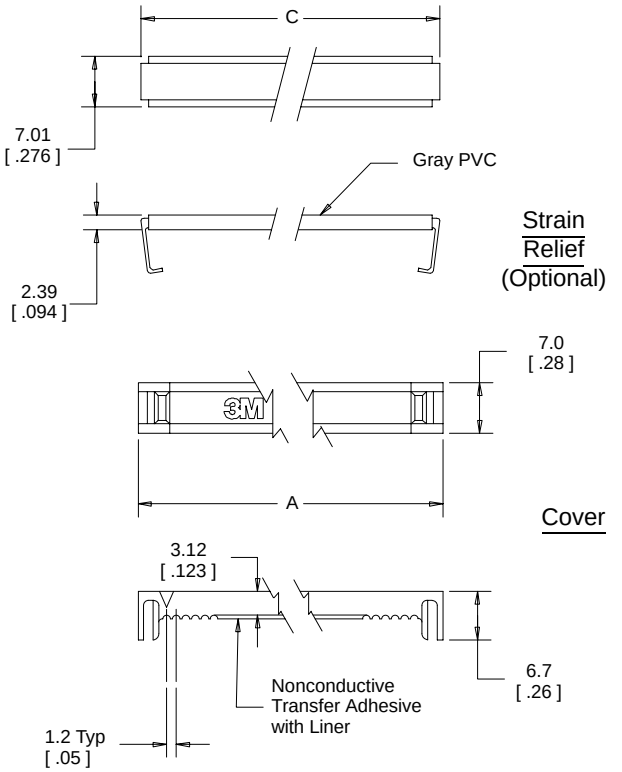


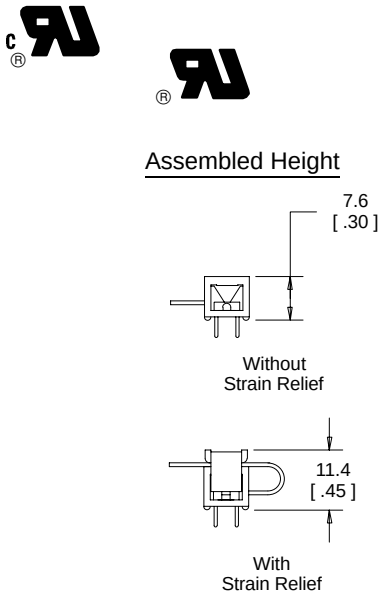


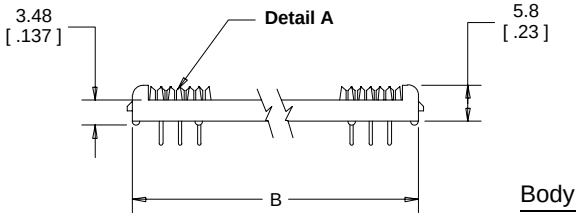


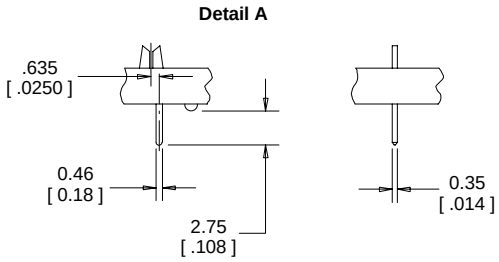


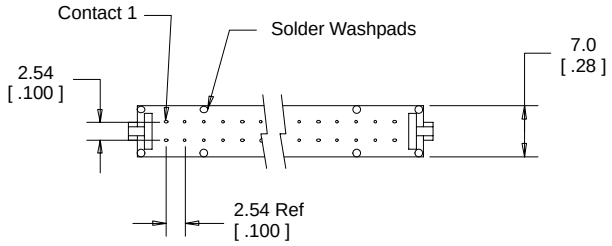


**mm**
[Inch]

| Tolerance Unless Noted | | | |
|---|---|---|---|
| | .0 | .00 | .000 |
| mm | ± .3 | ± .13 | |

[ ] Dimensions for Reference only

## Ordering Information

### Connector
### 39XX-X0X0T

Contact Quantity
(See Table)

Contact Material:
0 = Be Cu (C172) (Standard)
2 = Phosphor Bronze (Special Order)

Cover Style:
0 = Cover, Two Piece, with Adhesive
1 = Cover, Preassembled No Adhesive

### Strain Relief
(Optional)
### 3448-39XX

Contact Quantity
(See Table)

TS-0004-13
Sheet 2 of 3


**3M Interconnect Solutions Division**
6801 River Place Blvd.
Austin, TX 78726-9000

For technical, sales or ordering information call
**800-225-5373**

| Contact Quantity | Dimensions | | | | |
|---|---|---|---|---|---|
| | A | B | C | D | E |
| 06 | 15.2 [ 0.60 ] | 12.8 [ 0.50 ] | 14.6 [ 0.57 ] | 15.2 [ 0.60 ] | 5.1 [ 0.20 ] |
| 08 | 17.7 [ 0.70 ] | 15.3 [ 0.60 ] | 17.1 [ 0.67 ] | 17.7 [ 0.70 ] | 7.6 [ 0.30 ] |
| 10 | 20.4 [ 0.80 ] | 17.8 [ 0.70 ] | 19.8 [ 0.78 ] | 20.4 [ 0.80 ] | 10.2 [ 0.40 ] |
| 14 | 25.5 [ 1.00 ] | 22.9 [ 0.90 ] | 25.0 [ 0.98 ] | 25.5 [ 1.00 ] | 15.2 [ 0.60 ] |
| 16 | 28.1 [ 1.10 ] | 25.5 [ 1.00 ] | 27.4 [ 1.08 ] | 28.1 [ 1.10 ] | 17.8 [ 0.70 ] |
| 20 | 33.1 [ 1.30 ] | 30.5 [ 1.20 ] | 32.5 [ 1.28 ] | 33.1 [ 1.30 ] | 22.9 [ 0.90 ] |
| 24 | 38.0 [ 1.50 ] | 35.6 [ 1.40 ] | 37.4 [ 1.47 ] | 38.0 [ 1.50 ] | 27.9 [ 1.10 ] |
| 26 | 40.8 [ 1.60 ] | 38.2 [ 1.50 ] | 40.0 [ 1.57 ] | 40.8 [ 1.60 ] | 30.5 [ 1.20 ] |
| 30 | 45.6 [ 1.80 ] | 43.2 [ 1.70 ] | 45.0 [ 1.77 ] | 45.6 [ 1.80 ] | 35.6 [ 1.40 ] |
| 34 | 50.9 [ 2.00 ] | 48.3 [ 1.90 ] | 50.3 [ 1.98 ] | 50.9 [ 2.00 ] | 40.6 [ 1.60 ] |
| 36 | 53.3 [ 2.10 ] | 50.9 [ 2.00 ] | 52.6 [ 2.07 ] | 53.3 [ 2.10 ] | 43.2 [ 1.70 ] |
| 40 | 58.5 [ 2.30 ] | 55.9 [ 2.20 ] | 58.0 [ 2.28 ] | 58.5 [ 2.30 ] | 48.3 [ 1.90 ] |
| 50 | 71.2 [ 2.80 ] | 68.6 [ 2.70 ] | 70.6 [ 2.78 ] | 71.2 [ 2.80 ] | 61.0 [ 2.40 ] |
| 60 | 83.9 [ 3.30 ] | 81.3 [ 3.20 ] | 83.3 [ 3.28 ] | 83.9 [ 3.30 ] | 73.7 [ 2.90 ] |
| 64 | 89.0 [ 3.50 ] | 86.4 [ 3.40 ] | 88.4 [ 3.48 ] | 89.0 [ 3.50 ] | 78.7 [ 3.10 ] |

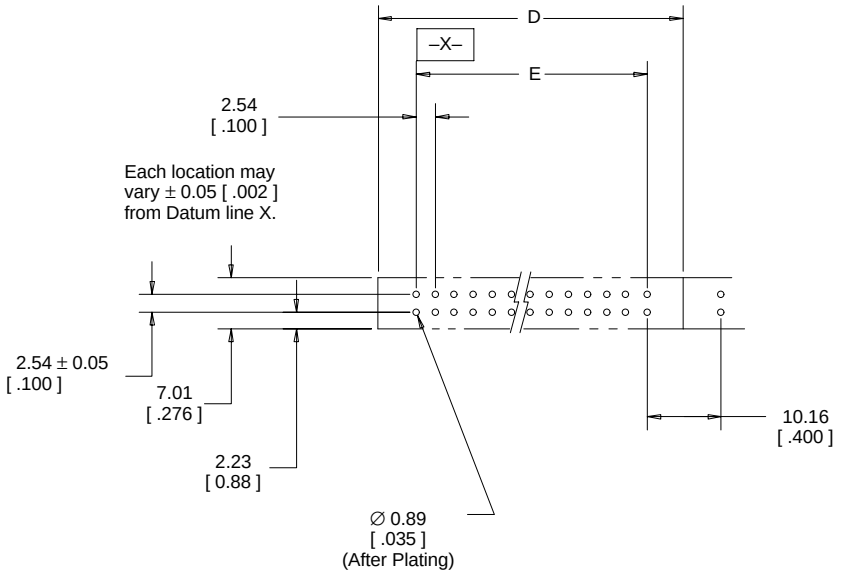


Recommended Board Layout

TS-0004-13
Sheet 3 of 3

## О компании

ООО "ТрейдЭлектроникс" - это оперативные поставки широкого спектра электронных компонентов отечественного и импортного производства напрямую от производителей и с крупнейших мировых складов. Реализуемая нашей компанией продукция насчитывает более полумиллиона наименований.

Благодаря этому наша компания предлагает к поставке практически не ограниченный ассортимент компонентов как оптовыми, мелкооптовыми партиями, так и в розницу.

Наличие собственной эффективной системы логистики обеспечивает надежную поставку продукции по конкурентным ценам в точно указанные сроки.

Срок поставки со стоков в **Европе и Америке – от 3 до 14 дней.**

Срок поставки из **Азии – от 10 дней.**

Благодаря развитой сети поставщиков, помогаем в поиске и приобретении экзотичных или снятых с производства компонентов.

Предоставляем спец цены на элементы для создания инженерных сэмплов.

**Упорный труд, качественный результат дают нам право быть уверенными в себе и надежными для наших клиентов.**

## Наша компания это:

- Гарантия качества поставляемой продукции
- Широкий ассортимент
- Минимальные сроки поставок
- Техническая поддержка
- Подбор комплектации
- Индивидуальный подход
- Гибкое ценообразование

Наша организация особенно сильна в поставках модулей, микросхем, пассивных компонентов, ксайленсах (XC), EPF, EPM и силовой электроники.

Большой выбор предлагаемой продукции, различные виды оплаты и доставки, позволят Вам сэкономить время и получить максимум выгоды от сотрудничества с нами!

Trade Electronics.ru

гарантия бесперебойности производства и качества выпускаемой продукции

**Перечень производителей, продукцию которых мы поставляем на российский рынок**

AMD
ANALOG DEVICES
BOURNS
Coilcraft
élantec Semiconductor, Inc.
HARRIS
Infineon
JRC
MICREL
MOTOROLA
nichicon
PHILIPS
ROHM
SGS-THOMSON
Sipex
TAIYO YUDEN
TOKO
ZILOG
Winbond
Allegro
ATMEL
BURR - BROWN
EXAR
HITACHI
intel
Lattice
muRata
OKI
QUALCOMM
SAMSUNG
SHARP
SONY
TDK
TOSHIBA
KYOCERA
ALTERA
AVX
CITILYST
CYPRESS
FAIRCHILD SEMICONDUCTOR
HOLTEK
International IOR Rectifier
LINEAR TECHNOLOGY
MITSUBISHI
National Semiconductor
ON Semiconductor
REALTEK
SANYO
SHINDENGEN
SGS
TECCOR
TUNDRA
XILINX
Amphenol
Bay Linear
CIRRUS LOGIC
DALLAS
FUJITSU
IDT
intersil
MAXIM
molex
NEC
Panasonic
RENESAS
SII
SIEMENS
ST
Texas Instruments
VISHAY
ZETEX SEMICONDUCTORS

Trade Electronics.ru

гарантия бесперебойности производства и качества выпускаемой продукции

С удовольствием будем прорабатывать для Вас поставки всех необходимых компонентов по текущим запросам для скорейшего выявления групп элементов, по которым сотрудничество именно с нашей компанией будет для Вас максимально выгодным!

С уважением,

Менеджер отдела продаж ООО

«Трейд Электроникс»

Шишлаков Евгений

8 (495)668-30-28 доб 169

manager28@tradeelectronics.ru

http://www.tradeelectronics.ru/