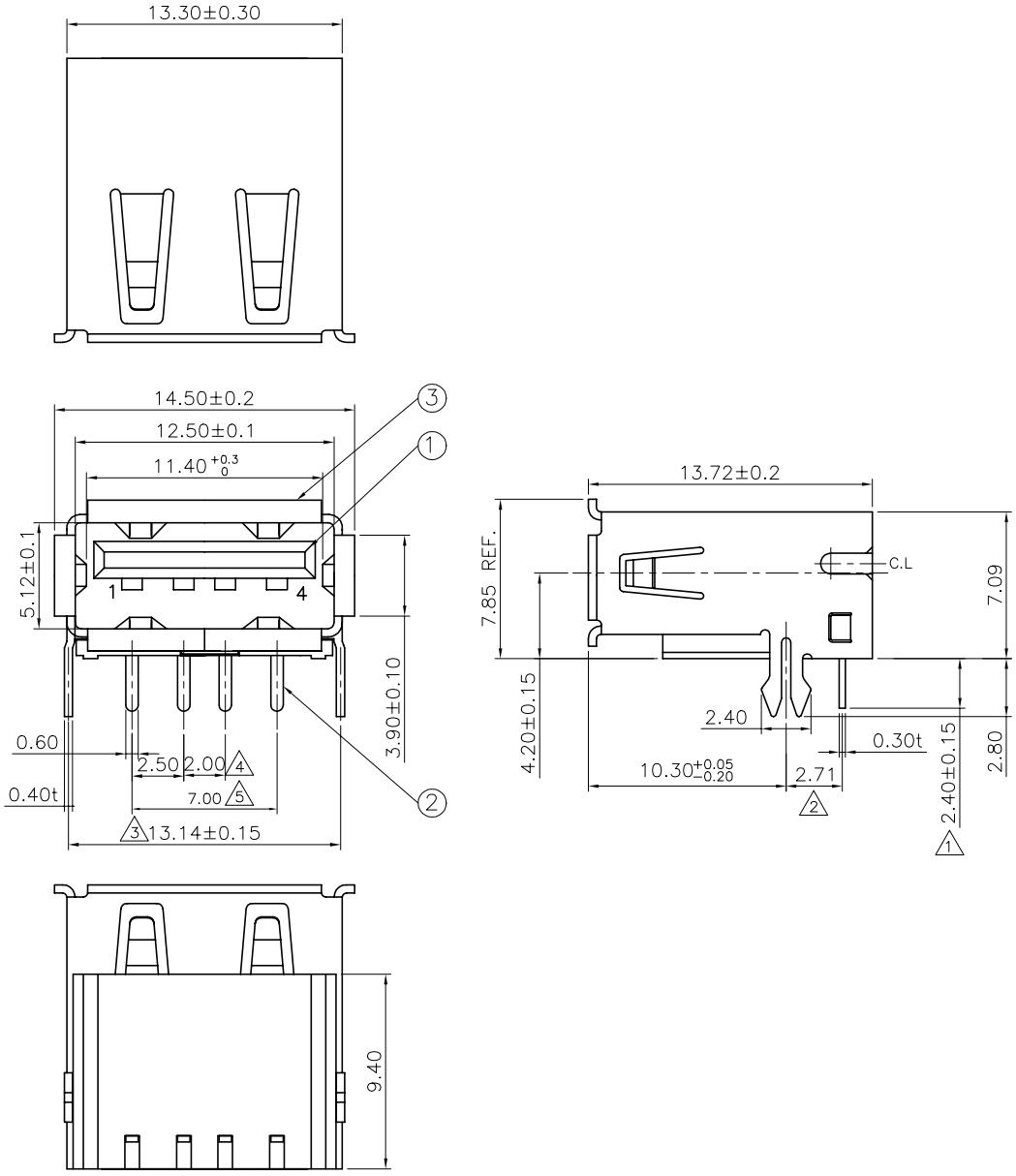

NOTE(I):

020169MR004□□03ZL
1 2

1. No. of pins.
2. Plating
   'G1,−05u" gold over nickel.
   'G2,−Indicate gold flash.
   'G3,−10u" gold over nickel.
   'G4,−15u" gold over nickel.
   'G5,−30u" gold over nickel.
   'S1,−05u" Min. gold in contact area/ 100u" Min. Tin in solder area.
   'S2,−Gold flash in contact area/ 100u" Min. Tin in solder area.
   'S3,−10u" Min. gold in contact area/ 100u" Min. Tin in solder area.
   'S4,−15u" Min. gold in contact area/ 100u" Min. Tin in solder area.
   'S5,−30u" Min. gold in contact area/ 100u" Min. Tin in solder area.

Recommended P.C.B Layout

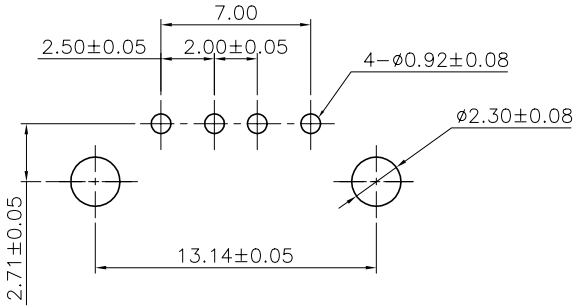

NO.	DESCRIPTION	MATERIAL	COLOR	REMARK
3	Shell	Pho. Bronze	———	Nickel Plated
2	Terminal	Pho. Bronze	———	Selective Gold/Tin
1	Plastics	NY−6T	BLACK	UL94V−0

實 盈 SUYIN CONNECTOR

名稱 TITLE: USB CONNECTOR R/A DIP TYPE, Series A.

料號 PART NO. 020169MR004xx03ZL

料號 PART NO. (OLD) ———

圖號 DRAWING NO. D 狀態碼 020169MR004xx03ZL

SCALE 4:1 UNIT mm A4

工程變更通知單號 ECN(DCN) NO.	版次 REV	日期 DATE	說明 DESCRIPTION	改變 CHANGE	承認 APPRO.
	0		NEW(Ref. from: 2569AR−04GXX)	———	———

GENERAL TOLERANCE UNLESS OTHERWISE NOTED	
Angle	±1°
30 ~	±0.30
10 ~ 30	±0.20
~ 10	±0.10

DRAW	繪圖員	
DESIGN	設計	
CHECK	校閱	
APPRO.	承認	

020327−81

О компании

ООО "ТрейдЭлектроникс" - это оперативные поставки широкого спектра электронных компонентов отечественного и импортного производства напрямую от производителей и с крупнейших мировых складов. Реализуемая нашей компанией продукция насчитывает более полумиллиона наименований.

Благодаря этому наша компания предлагает к поставке практически не ограниченный ассортимент компонентов как оптовыми, мелкооптовыми партиями, так и в розницу.

Наличие собственной эффективной системы логистики обеспечивает надежную поставку продукции по конкурентным ценам в точно указанные сроки.

Срок поставки со стоков в **Европе и Америке – от 3 до 14 дней.**

Срок поставки из **Азии – от 10 дней.**

Благодаря развитой сети поставщиков, помогаем в поиске и приобретении экзотичных или снятых с производства компонентов.

Предоставляем спец цены на элементы для создания инженерных сэмплов.

Упорный труд, качественный результат дают нам право быть уверенными в себе и надежными для наших клиентов.

Наша компания это:

- Гарантия качества поставляемой продукции
- Широкий ассортимент
- Минимальные сроки поставок
- Техническая поддержка
- Подбор комплектации
- Индивидуальный подход
- Гибкое ценообразование

Наша организация особенно сильна в поставках модулей, микросхем, пассивных компонентов, ксайленсах (XC), EPF, EPM и силовой электроники.

Большой выбор предлагаемой продукции, различные виды оплаты и доставки, позволят Вам сэкономить время и получить максимум выгоды от сотрудничества с нами!

Trade Electronics.ru

гарантия бесперебойности производства и качества выпускаемой продукции

Перечень производителей, продукцию которых мы поставляем на российский рынок

AMD
ANALOG DEVICES
BOURNS
Coilcraft
élantec Semiconductor, Inc.
HARRIS
Infineon
JRC
MICREL
MOTOROLA
nichicon
PHILIPS
ROHM
SGS-THOMSON
Sipex
TAIYO YUDEN
TOKO
ZILOG
Winbond
Allegro
ATMEL
BURR - BROWN
EXAR
HITACHI
intel
Lattice
muRata
OKI
QUALCOMM
SAMSUNG
SHARP
SONY
TDK
TOSHIBA
KYOCERA
ALTERA
AVX
CITILYST
CYPRESS
FAIRCHILD SEMICONDUCTOR
HOLTEK
International IOR Rectifier
LINEAR TECHNOLOGY
MITSUBISHI
National Semiconductor
ON Semiconductor
REALTEK
SANYO
SHINDENGEN
SGS
TECCOR
TUNDRA
XILINX
Amphenol
Bay Linear
CIRRUS LOGIC
DALLAS
FUJITSU
IDT
intersil
MAXIM
molex
NEC
Panasonic
RENESAS
SII
SIEMENS
ST
Texas Instruments
VISHAY
ZETEX SEMICONDUCTORS

Trade Electronics.ru

гарантия бесперебойности производства и качества выпускаемой продукции

С удовольствием будем прорабатывать для Вас поставки всех необходимых компонентов по текущим запросам для скорейшего выявления групп элементов, по которым сотрудничество именно с нашей компанией будет для Вас максимально выгодным!

С уважением,

Менеджер отдела продаж ООО

«Трейд Электроникс»

Шишлаков Евгений

8 (495)668-30-28 доб 169

manager28@tradeelectronics.ru

http://www.tradeelectronics.ru/