8-INPUT MULTIPLEXER/REGISTER; 3-STATE

FEATURES

- Non-transparent data latches
- Transparent address latch
- Easily expanding
- Complementary outputs
- Output capability: bus driver
- I_{CC} category: MSI

GENERAL DESCRIPTION

The 74HC/HCT356 are high-speed Si-gate CMOS devices and are pin compatible with low power Schottky TTL (LSTTL). They are specified in compliance with JEDEC standard no. 7A.

The 74HC/HCT356 data selectors/multiplexers contain full on-chip binary decoding, to select one-of-eight data sources. The data select address is stored in transparent latches that are enabled by a LOW on the latch enable input $\overline{LE}$.

Data on the 8 input lines (D_0 to D_7) is clocked into a edge-triggered data register by a LOW-to-HIGH transition of the clock (CP).

When the output enable input $\overline{OE}_1$ = HIGH, $\overline{OE}_2$ = HIGH or OE_3 = LOW, the outputs go to the high impedance OFF-state.

Operation of these output enable inputs does not affect the state of the latches and register.

SYMBOL	PARAMETER	CONDITIONS	TYPICAL		UNIT
			HC	HCT	
t_{PHL}/ t_{PLH}	propagation delay S_n, $\overline{LE}$ to Y, $\overline{Y}$ CP to Y, $\overline{Y}$	C_L = 15 pF V_{CC} = 5 V	24 20	25 22	ns ns
C_I	input capacitance		3.5	3.5	pF
C_{PD}	power dissipation capacitance per package	notes 1 and 2	123	125	pF

GND = 0 V; T_{amb} = 25 °C; $t_r = t_f$ = 6 ns

Notes

1. C_{PD} is used to determine the dynamic power dissipation (P_D in μW):
   $P_D = C_{PD} \times V_{CC}^2 \times f_i + \Sigma (C_L \times V_{CC}^2 \times f_o)$ where:
   f_i = input frequency in MHz
   f_o = output frequency in MHz
   $\Sigma (C_L \times V_{CC}^2 \times f_o)$ = sum of outputs
   C_L = output load capacitance in pF
   V_{CC} = supply voltage in V
2. For HC the condition is V_I = GND to V_{CC}
   For HCT the condition is V_I = GND to V_{CC} − 1.5 V

PACKAGE OUTLINES

20-lead DIL; plastic (SOT146).

20-lead mini-pack; plastic (SO20; SOT163A).

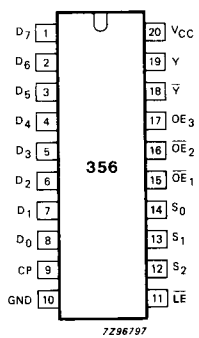

Fig. 1 Pin configuration.

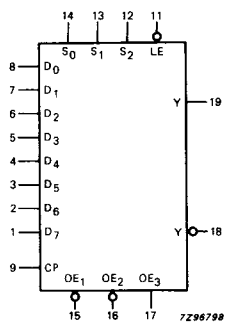

Fig. 2 Logic symbol.

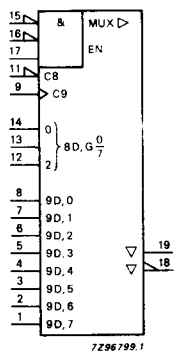

Fig. 3 IEC logic symbol.

PIN DESCRIPTION

PIN NO.	SYMBOL	NAME AND FUNCTION
8, 7, 6, 5, 4, 3, 2, 1	D_0 to D_7	data inputs
9	CP	clock input data (LOW-to-HIGH, edge-triggered)
10	GND	ground (0 V)
11	$\overline{LE}$	address latch enable input (active LOW)
14, 13, 12	S_0, S_1, S_2	select inputs
15, 16	$\overline{OE}_1$, $\overline{OE}_2$	output enable inputs (active LOW)
17	OE_3	output enable input (active HIGH)
18	$\overline{Y}$	3-state multiplexer output (active LOW)
19	Y	3-state multiplexer output (active HIGH)
20	V_{CC}	positive supply voltage

FUNCTION TABLE

INPUTS							OUTPUTS		DESCRIPTION
ADDRESS *				OUTPUT ENABLE					
S_2	S_1	S_0	CP	$\overline{OE}_1$	$\overline{OE}_2$	OE_3	Y	$\overline{Y}$	
X	X	X	X	H	X	X	Z	Z	outputs in high impedance OFF-state
X	X	X	X	X	H	X	Z	Z	
X	X	X	X	X	X	L	Z	Z	
L	L	L	↑	L	L	H	D_{0n}	$\overline{D}_{0n}$	data is clocked into latch
L	L	H	↑	L	L	H	D_{1n}	$\overline{D}_{1n}$	
L	H	L	↑	L	L	H	D_{2n}	$\overline{D}_{2n}$	
L	H	H	↑	L	L	H	D_{3n}	$\overline{D}_{3n}$	
H	L	L	↑	L	L	H	D_{4n}	$\overline{D}_{4n}$	
H	L	H	↑	L	L	H	D_{5n}	$\overline{D}_{5n}$	
H	H	L	↑	L	L	H	D_{6n}	$\overline{D}_{6n}$	
H	H	H	↑	L	L	H	D_{7n}	$\overline{D}_{7n}$	
L	L	L	**	L	L	H	D_{0p}	$\overline{D}_{0p}$	outputs do not change states
L	L	H	**	L	L	H	D_{1p}	$\overline{D}_{1p}$	
L	H	L	**	L	L	H	D_{2p}	$\overline{D}_{2p}$	
L	H	H	**	L	L	H	D_{3p}	$\overline{D}_{3p}$	
H	L	L	**	L	L	H	D_{4p}	$\overline{D}_{4p}$	
H	L	H	**	L	L	H	D_{5p}	$\overline{D}_{5p}$	
H	H	L	**	L	L	H	D_{6p}	$\overline{D}_{6p}$	
H	H	H	**	L	L	H	D_{7p}	$\overline{D}_{7p}$	

D_{0n} to D_{7n} = data present at inputs D_0 to D_7 when the data latch clock made the transition from LOW-to-HIGH

D_{0p} to D_{7p} = data previously latched into the data latch by the LOW-to-HIGH transition of the data latch clock

H = HIGH voltage level
L = LOW voltage level
X = don't care
↑ = LOW-to-HIGH CP transition
↓ = HIGH-to-LOW CP transition
Z = high impedance OFF-state

* This column shows the input address set-up with $\overline{LE}$ = LOW (address latch is transparent).
** CP is HIGH, LOW or ↓.

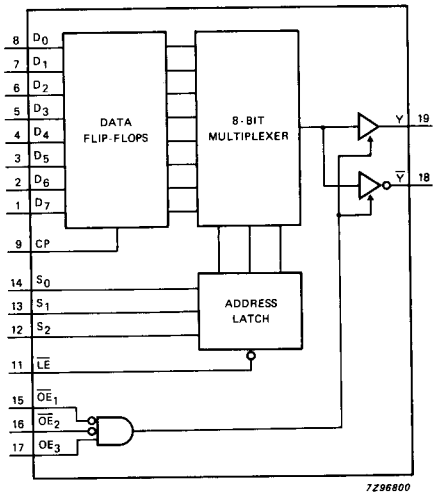

Fig. 4 Functional diagram.

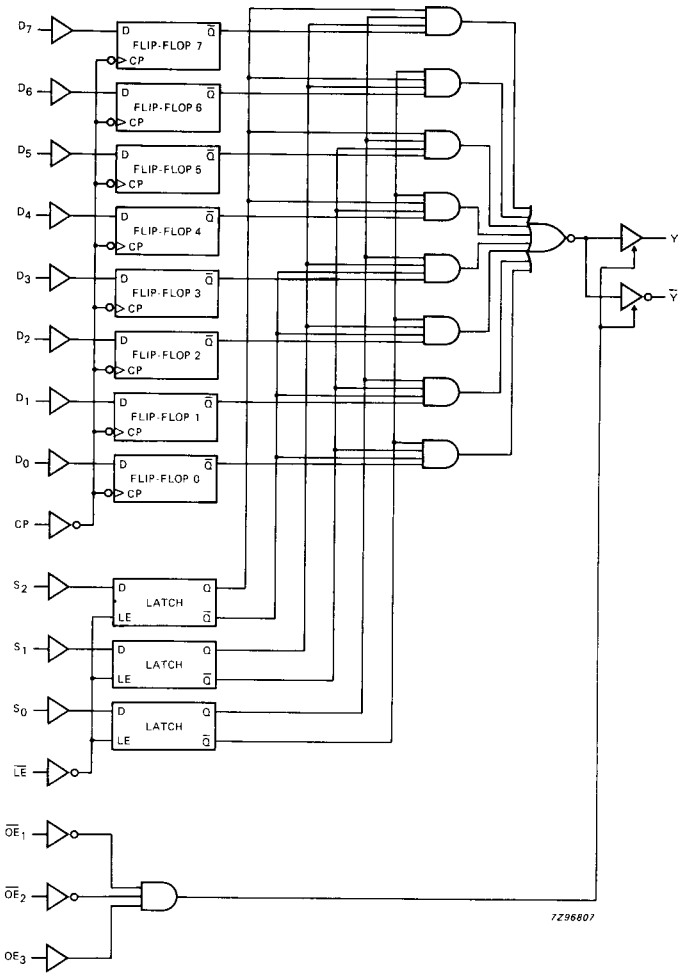

Fig. 5 Logic diagram.

DC CHARACTERISTICS FOR 74HC

For the DC characteristics see chapter "HCMOS family characteristics", section "Family specifications".

Output capability: bus driver
I_{CC} category: MSI

AC CHARACTERISTICS FOR 74HC

GND = 0 V; $t_r = t_f = 6$ ns; $C_L = 50$ pF

SYMBOL	PARAMETER	T_{amb} (°C) 74HC +25 min.	+25 typ.	+25 max.	−40 to +85 min.	−40 to +85 max.	−40 to +125 min.	−40 to +125 max.	UNIT	TEST CONDITIONS V_{CC} V	TEST CONDITIONS WAVEFORMS
t_{PHL}/ t_{PLH}	propagation delay CP to Y, $\overline{Y}$		66 24 19	240 48 41		300 60 51		360 72 61	ns	2.0 4.5 6.0	Fig. 6
t_{PHL}/ t_{PLH}	propagation delay S_n to Y, $\overline{Y}$		77 28 22	260 52 44		325 65 55		390 78 66	ns	2.0 4.5 6.0	Fig. 7
t_{PHL}/ t_{PLH}	propagation delay $\overline{LE}$ to Y, $\overline{Y}$		77 28 22	270 54 46		340 68 58		405 81 69	ns	2.0 4.5 6.0	Fig. 8
t_{PZH}/ t_{PZL}	3-state output enable time $\overline{OE}_n$ to Y, $\overline{Y}$		41 15 12	125 25 21		155 31 26		190 38 32	ns	2.0 4.5 6.0	Fig. 11
t_{PZH}/ t_{PZL}	3-state output enable time OE_3 to Y, $\overline{Y}$		47 17 14	150 30 26		190 38 33		225 45 38	ns	2.0 4.5 6.0	Fig. 11
t_{PHZ}/ t_{PLZ}	3-state output disable time $\overline{OE}_n$ to Y, $\overline{Y}$		50 18 14	155 31 26		195 39 33		235 47 40	ns	2.0 4.5 6.0	Fig. 11
t_{PHZ}/ t_{PLZ}	3-state output disable time OE_3 to Y, $\overline{Y}$		58 21 17	155 31 26		195 39 33		235 47 40	ns	2.0 4.5 6.0	Fig. 11
t_{THL}/ t_{TLH}	output transition time		14 5 4	60 12 10		75 15 13		90 18 15	ns	2.0 4.5 6.0	Figs 6, 7 and 8
t_W	clock pulse width CP HIGH or LOW	80 16 14	17 6 5		100 20 17		120 24 20		ns	2.0 4.5 6.0	Fig. 6
t_W	latch enable pulse width $\overline{LE}$ LOW	80 16 14	17 6 5		100 20 17		120 24 20		ns	2.0 4.5 6.0	Fig. 8
t_{su}	set-up time D_n to CP	50 10 9	11 4 3		65 13 11		75 15 13		ns	2.0 4.5 6.0	Fig. 10
t_{su}	set-up time S_n to $\overline{LE}$	50 10 9	14 5 4		65 13 11		75 15 13		ns	2.0 4.5 6.0	Fig. 9
t_h	hold time D_n to CP	5 5 5	−6 −2 −2		5 5 5		5 5 5		ns	2.0 4.5 6.0	Fig. 10
t_h	hold time S_n to $\overline{LE}$	5 5 5	−8 −3 −2		5 5 5		5 5 5		ns	2.0 4.5 6.0	Fig. 9

DC CHARACTERISTICS FOR 74HCT

For the DC characteristics see chapter "HCMOS family characteristics", section "Family specifications".

Output capability: bus driver
I_{CC} category: MSI

Note to HCT types

The value of additional quiescent supply current (ΔI_{CC}) for a unit load of 1 is given in the family specifications.
To determine ΔI_{CC} per input, multiply this value by the unit load coefficient shown in the table below.

INPUT	UNIT LOAD COEFFICIENT
D_n, S_n	0.2
OE_3	0.25
$\overline{LE}$	0.5
$\overline{OE}_n$, CP	1.0

AC CHARACTERISTICS FOR 74HCT

GND = 0 V; $t_r = t_f = 6$ ns; $C_L = 50$ pF

SYMBOL	PARAMETER	T_{amb} (°C)							UNIT	TEST CONDITIONS	
		74HCT								V_{CC} V	WAVEFORMS
		+25			−40 to +85		−40 to +125				
		min.	typ.	max.	min.	max.	min.	max.			
t_{PHL}/ t_{PLH}	propagation delay CP to Y, $\overline{Y}$		26	51		64		77	ns	4.5	Fig. 6
t_{PHL}/ t_{PLH}	propagation delay S_n to Y, $\overline{Y}$		28	59		74		89	ns	4.5	Fig. 7
t_{PHL}/ t_{PLH}	propagation delay $\overline{LE}$ to Y, $\overline{Y}$		29	63		79		95	ns	4.5	Fig. 8
t_{PZH}/ t_{PZL}	3-state output enable time $\overline{OE}_n$ to Y, $\overline{Y}$		17	34		43		51	ns	4.5	Fig. 11
t_{PZH}/ t_{PZL}	3-state output enable time OE_3 to Y, $\overline{Y}$		18	34		43		51	ns	4.5	Fig. 11
t_{PHZ}/ t_{PLZ}	3-state output disable time $\overline{OE}_n$ to Y, $\overline{Y}$		17	33		41		50	ns	4.5	Fig. 11
t_{PHZ}/ t_{PLZ}	3-state output disable time OE_3 to Y, $\overline{Y}$		20	33		41		50	ns	4.5	Fig. 11
t_{THL}/ t_{TLH}	output transition time		5	12		15		18	ns	4.5	Figs 6, 7 and 8
t_W	clock pulse width CP HIGH or LOW	16	8		20		24		ns	4.5	Fig. 6
t_W	latch enable pulse width $\overline{LE}$ LOW	16	6		20		24		ns	4.5	Fig. 8
t_{su}	set-up time D_n to CP	10	4		13		15		ns	4.5	Fig. 10
t_{su}	set-up time S_n to $\overline{LE}$	10	5		13		15		ns	4.5	Fig. 9
t_h	hold time D_n to CP	5	0		5		5		ns	4.5	Fig. 10
t_h	hold time S_n to $\overline{LE}$	5	−2		5		5		ns	4.5	Fig. 9

AC WAVEFORMS

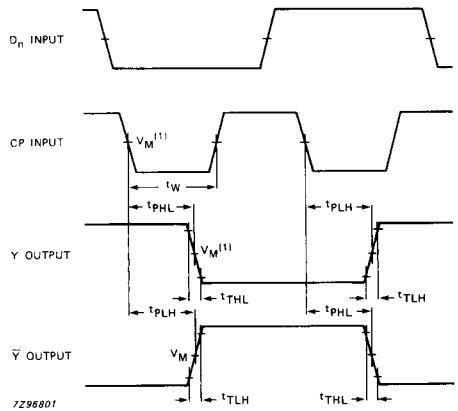

Fig. 6 Waveforms showing the clock (CP) to the output (Y, $\overline{Y}$) propagation delays, the clock pulse width and the output transition times.

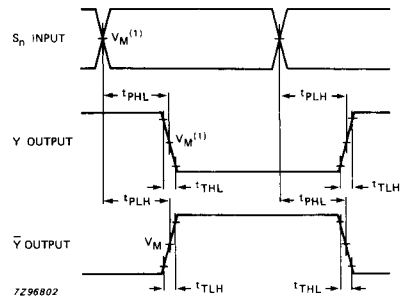

Fig. 7 Waveforms showing the select input (S_n) to output (Y, $\overline{Y}$) propagation delays and the output transition times ($\overline{LE}$ = LOW).

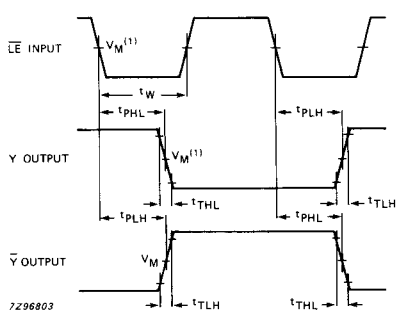

Fig. 8 Waveforms showing the address latch enable input ($\overline{LE}$) pulse width, the latch enable input to output (Y, $\overline{Y}$) propagation delays and the output transition times.

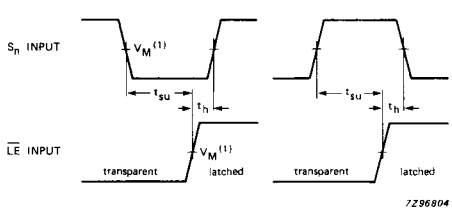

Fig. 9 Waveforms showing the set-up and hold times for the select input (S_n) to the address latch enable input ($\overline{LE}$).

AC WAVEFORMS

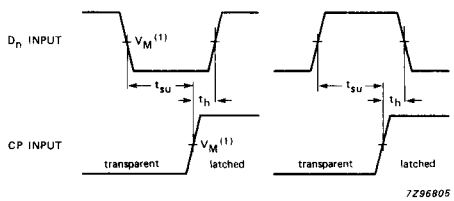

Fig. 10 Waveforms showing the set-up and hold times for the data input (D_n) to the clock (CP).

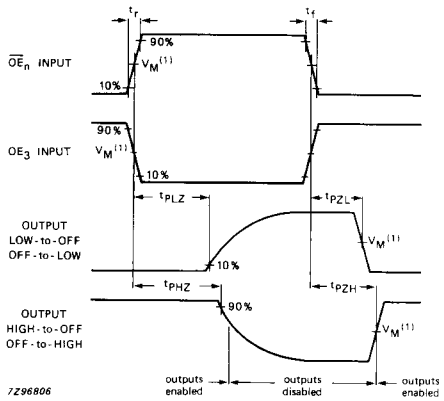

Fig. 11 Waveforms showing the 3-state enable and disable times.

Note to AC waveforms

(1) HC : V_M = 50%; V_I = GND to V_{CC}.
HCT: V_M = 1.3 V; V_I = GND to 3 V.

О компании

ООО "ТрейдЭлектроникс" - это оперативные поставки широкого спектра электронных компонентов отечественного и импортного производства напрямую от производителей и с крупнейших мировых складов. Реализуемая нашей компанией продукция насчитывает более полумиллиона наименований.

Благодаря этому наша компания предлагает к поставке практически не ограниченный ассортимент компонентов как оптовыми, мелкооптовыми партиями, так и в розницу.

Наличие собственной эффективной системы логистики обеспечивает надежную поставку продукции по конкурентным ценам в точно указанные сроки.

Срок поставки со стоков в **Европе и Америке – от 3 до 14 дней.**

Срок поставки из **Азии – от 10 дней.**

Благодаря развитой сети поставщиков, помогаем в поиске и приобретении экзотичных или снятых с производства компонентов.

Предоставляем спец цены на элементы для создания инженерных сэмплов.

Упорный труд, качественный результат дают нам право быть уверенными в себе и надежными для наших клиентов.

Наша компания это:

- Гарантия качества поставляемой продукции
- Широкий ассортимент
- Минимальные сроки поставок
- Техническая поддержка
- Подбор комплектации
- Индивидуальный подход
- Гибкое ценообразование

Наша организация особенно сильна в поставках модулей, микросхем, пассивных компонентов, ксайленсах (XC), EPF, EPM и силовой электроники.

Большой выбор предлагаемой продукции, различные виды оплаты и доставки, позволят Вам сэкономить время и получить максимум выгоды от сотрудничества с нами!

Trade Electronics.ru

гарантия бесперебойности производства и качества выпускаемой продукции

Перечень производителей, продукцию которых мы поставляем на российский рынок

AMD
ANALOG DEVICES
BOURNS
Coilcraft
élantec Semiconductor, Inc.
HARRIS
Infineon
JRC
MICREL
MOTOROLA
nichicon
PHILIPS
ROHM
SGS-THOMSON
Sipex
TAIYO YUDEN
TOKO
ZILOG
Winbond
Allegro
ATMEL
BURR - BROWN
EXAR
HITACHI
intel
Lattice
muRata
OKI
QUALCOMM
SAMSUNG
SHARP
SONY
TDK
TOSHIBA
KYOCERA
ALTERA
AVX
CITILYST
CYPRESS
FAIRCHILD SEMICONDUCTOR
HOLTEK
International IOR Rectifier
LINEAR TECHNOLOGY
MITSUBISHI
National Semiconductor
ON Semiconductor
REALTEK
SANYO
SHINDENGEN
SGS
TECCOR
TUNDRA
XILINX
Amphenol
Bay Linear
CIRRUS LOGIC
DALLAS
FUJITSU
IDT
intersil
MAXIM
molex
NEC
Panasonic
RENESAS
SII
SIEMENS
ST
Texas Instruments
VISHAY
ZETEX SEMICONDUCTORS

Trade Electronics.ru

гарантия бесперебойности производства и качества выпускаемой продукции

С удовольствием будем прорабатывать для Вас поставки всех необходимых компонентов по текущим запросам для скорейшего выявления групп элементов, по которым сотрудничество именно с нашей компанией будет для Вас максимально выгодным!

С уважением,

Менеджер отдела продаж ООО

«Трейд Электроникс»

Шишлаков Евгений

8 (495)668-30-28 доб 169

manager28@tradeelectronics.ru

http://www.tradeelectronics.ru/