TR2002SF

Rectifier Diode

APPLICATIONS

- Rectification.
- Freewheel Diode.
- DC Motor Control.
- Power Supplies.
- Welding.
- Battery Chargers.

KEY PARAMETERS

V_{RRM}	1800V
$I_{F(AV)}$	2320A
I_{FSM}	41250A

FEATURES

- Double Side Cooling.
- High Surge Capability.

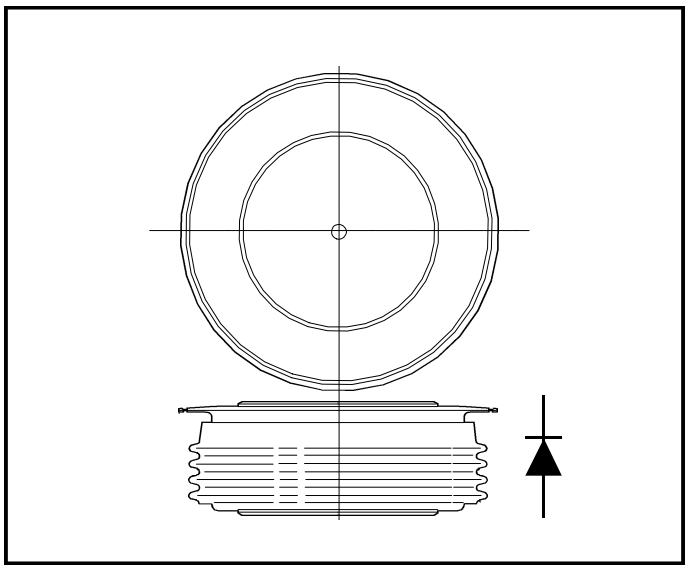

Outline type code: F
See Package Details for further information.

VOLTAGE RATINGS

Type Number	Repetitive Peak Reverse Voltage V_{RRM} V	Conditions
TR2002SF18	1800	$V_{RSM} = V_{RRM} + 100V$
TR2002SF17	1700	
TR2002SF16	1600	
TR2002SF15	1500	
TR2002SF14	1400	
TR2002SF13	1300	

Lower voltage grades available.

CURRENT RATINGS

Symbol	Parameter	Conditions	Max.	Units
Double Side Cooled				
$I_{F(AV)}$	Mean forward current	Half wave resistive load, T_{case} = 100°C	2320	A
$I_{F(RMS)}$	RMS value	T_{case} = 100°C	3644	A
I_F	Continuous (direct) forward current	T_{case} = 100°C	3300	A
Single Side Cooled (Anode side)				
$I_{F(AV)}$	Mean forward current	Half wave resistive load, T_{case} = 100°C	1345	A
$I_{F(RMS)}$	RMS value	T_{case} = 100°C	2110	A
I_F	Continuous (direct) forward current	T_{case} = 100°C	1630	A

SURGE RATINGS

Symbol	Parameter	Conditions	Max.	Units
I_{FSM}	Surge (non-repetitive) forward current	10ms half sine; T_{case} = 175°C	33.0	kA
I^2t	I^2t for fusing	V_R = 50% V_{RRM} - 1/4 sine	5.44 x 10^6	A^2s
I_{FSM}	Surge (non-repetitive) forward current	10ms half sine; T_{case} = 175°C	41.25	kA
I^2t	I^2t for fusing	V_R = 0	8.5 x 10^6	A^2s

THERMAL AND MECHANICAL DATA

Symbol	Parameter	Conditions		Min.	Max.	Units
$R_{th(j-c)}$	Thermal resistance - junction to case	Double side cooled	dc	-	0.022	°C/W
		Single side cooled	Anode dc	-	0.038	°C/W
			Cathode dc	-	0.052	°C/W
$R_{th(c-h)}$	Thermal resistance - case to heatsink	Clamping force 19.5kN with mounting compound	Double side	-	0.004	°C/W
			Single side	-	0.008	°C/W
T_{vj}	Virtual junction temperature	Forward (conducting)		-	185	°C
		Reverse (blocking)		-	175	°C
T_{stg}	Storage temperature range			-55	200	°C
-	Clamping force			18.0	22.0	kN

CHARACTERISTICS

Symbol	Parameter	Conditions	Min.	Max.	Units
V_{FM}	Forward voltage	At 3400A peak, T_{case} = 25°C	-	1.18	V
I_{RRM}	Peak reverse current	At V_{RRM}, T_{case} = 175°C	-	50	mA
Q_S	Total stored charge	I_F = 2000A, dI_{RR}/dt = 3A/µs	-	1500	µC
I_{RR}	Peak recovery current	T_{case} = 175C, V_R = 100V	-	90	A
V_{TO}	Threshold voltage	At T_{vj} = 175C	-	0.74	V
r_T	Slope resistance	At T_{vj} = 175C	-	0.088	mΩ

CURVES

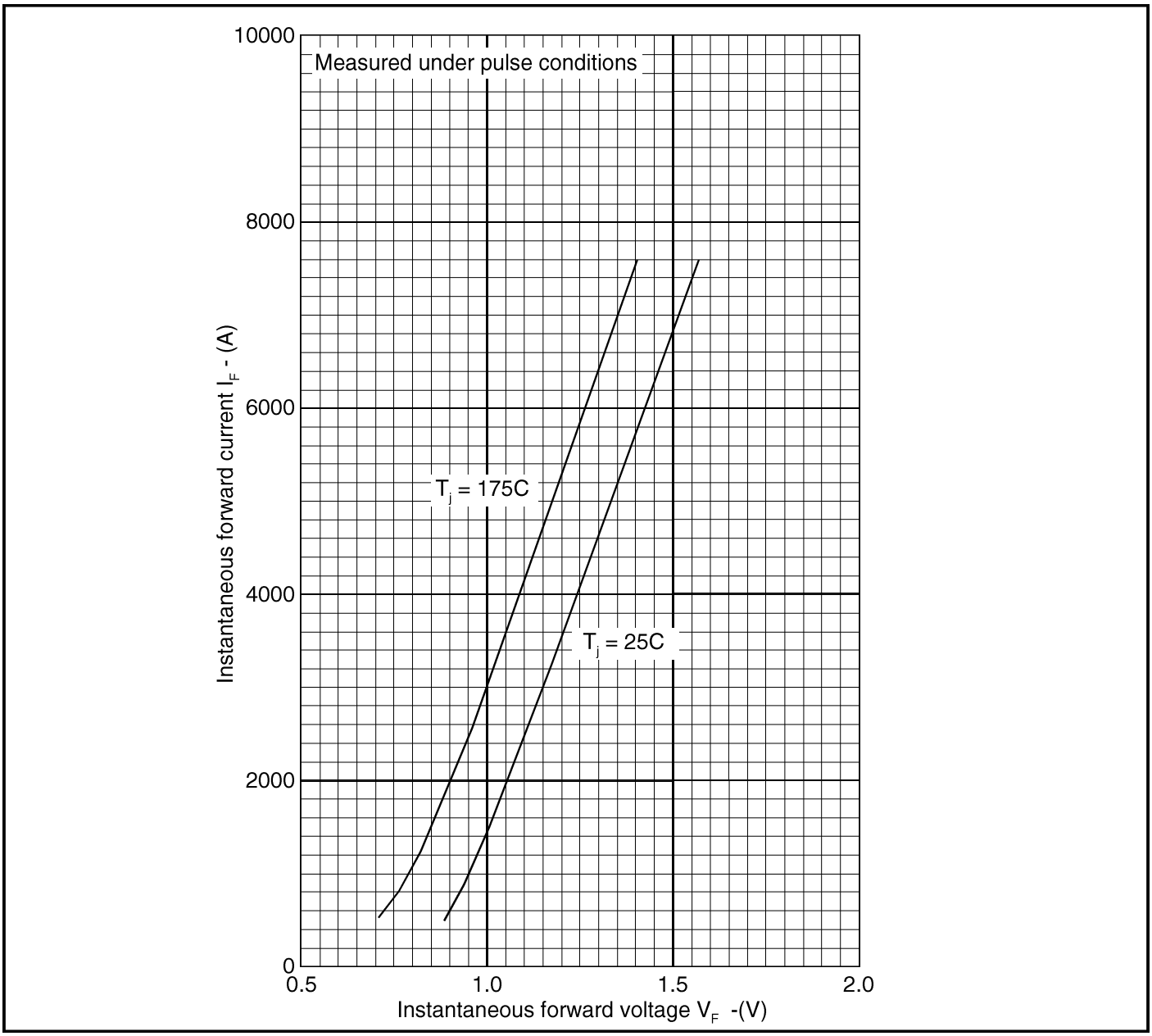

Fig.1 Maximum (limit) forward characteristics

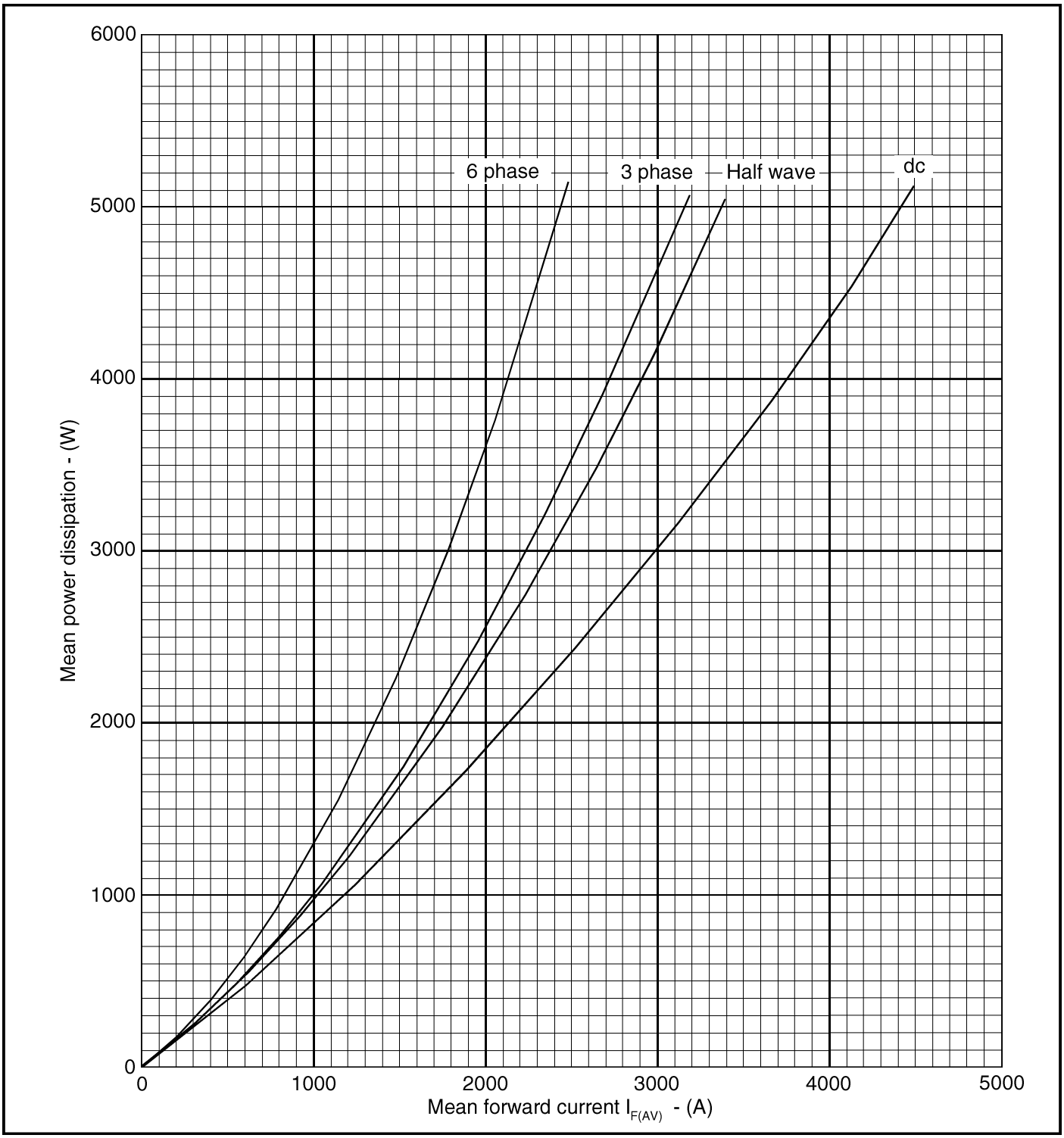

Fig.2 Dissipation curves

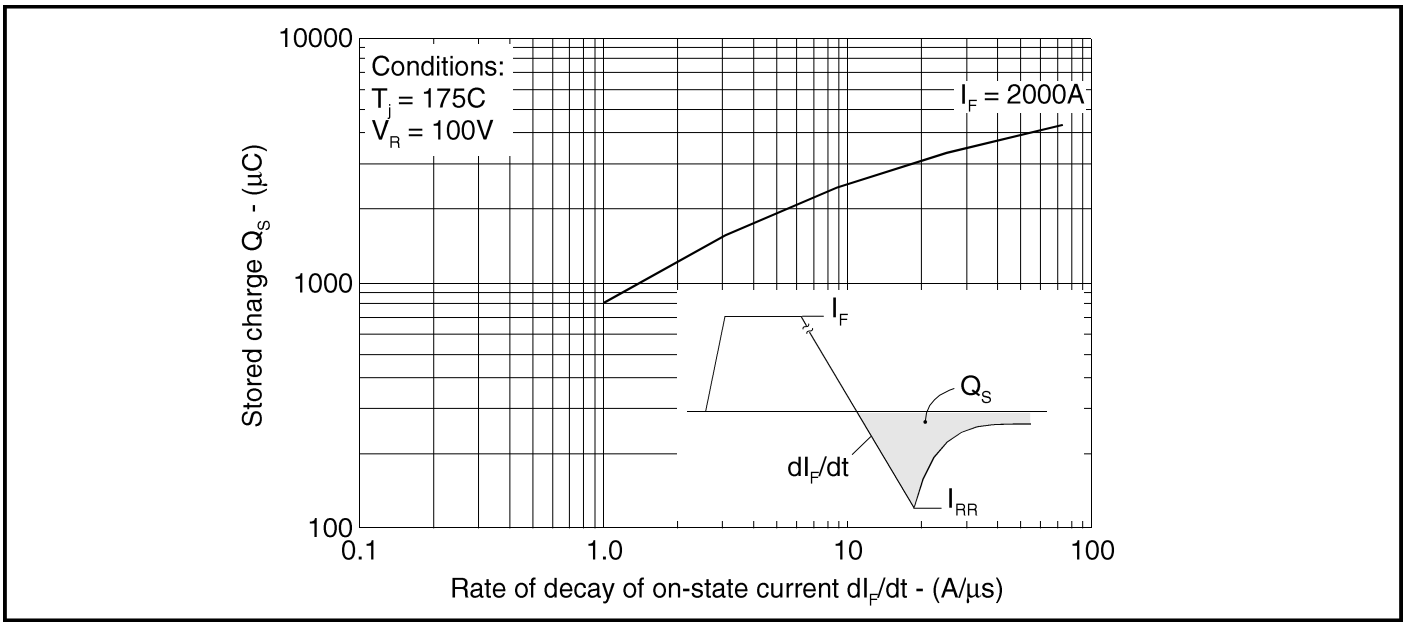

Fig.3 Maximum total stored charge

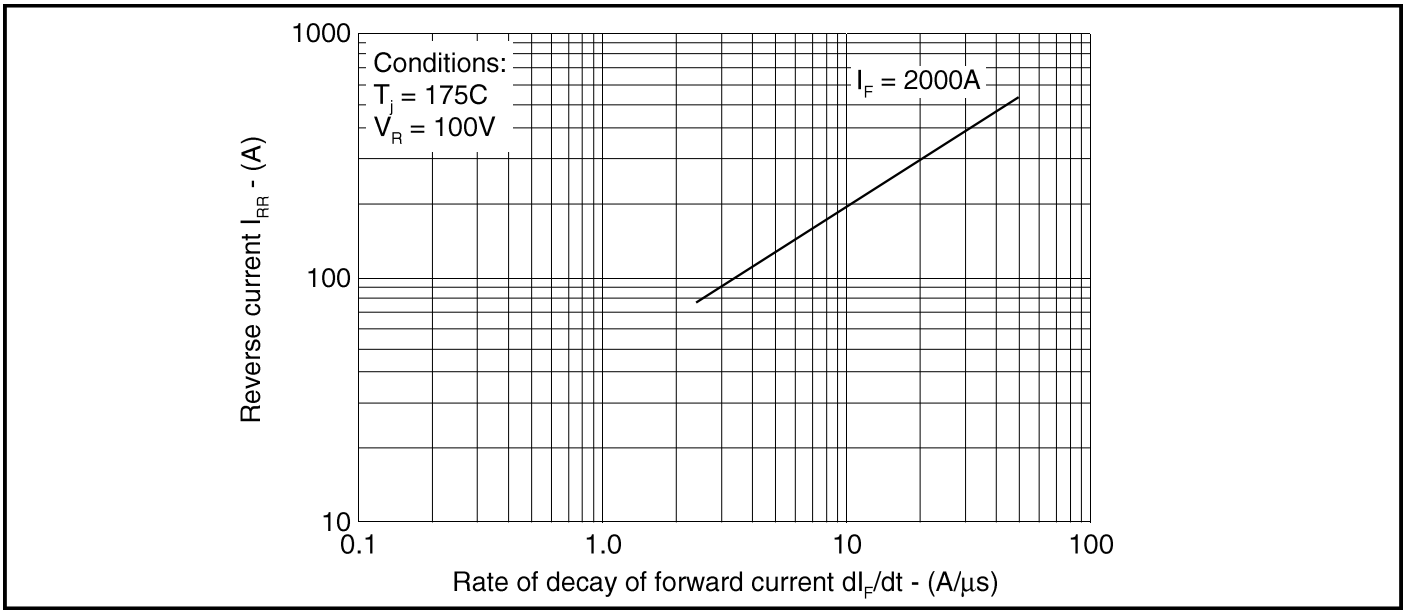

Fig. 4 Maximum reverse recovery current

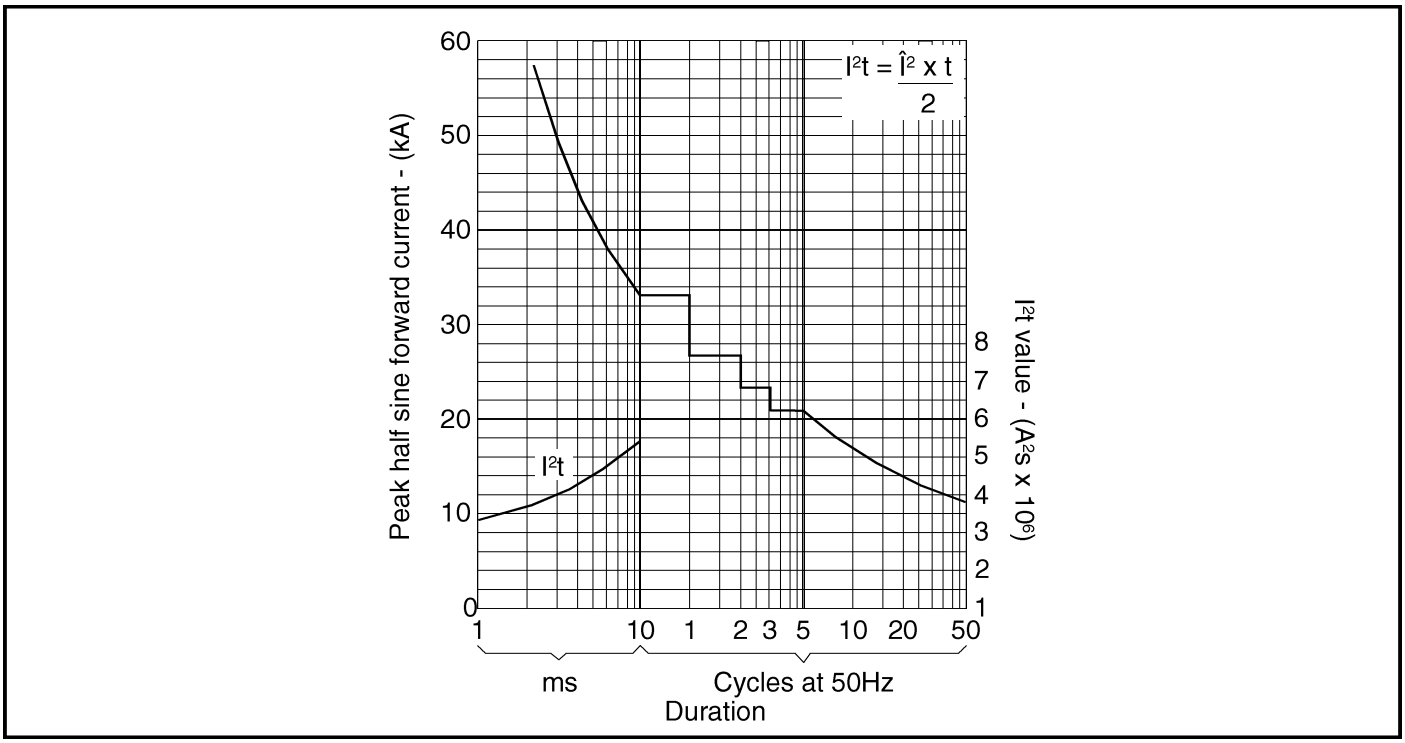

Fig. 5 Surge (non-repetitive) forward current vs time (with 50% V_{RRM}, T_{case} = 175C)

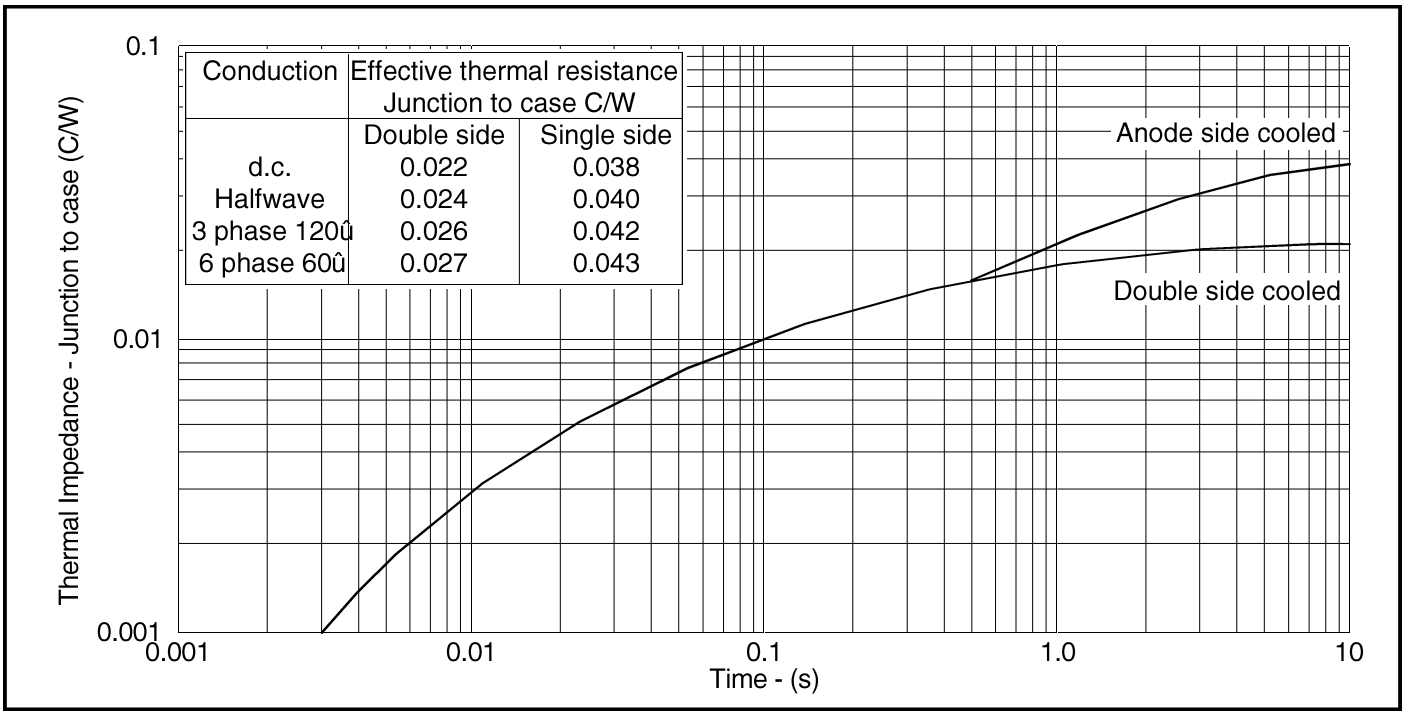

Conduction	Effective thermal resistance Junction to case C/W	
	Double side	Single side
d.c.	0.022	0.038
Halfwave	0.024	0.040
3 phase 120û	0.026	0.042
6 phase 60û	0.027	0.043

Fig. 6 Transient thermal impedance - junction to case - (C/W)

PACKAGE DETAILS

For further package information, please contact your local Customer Service Centre. All dimensions in mm, unless stated otherwise. DO NOT SCALE.

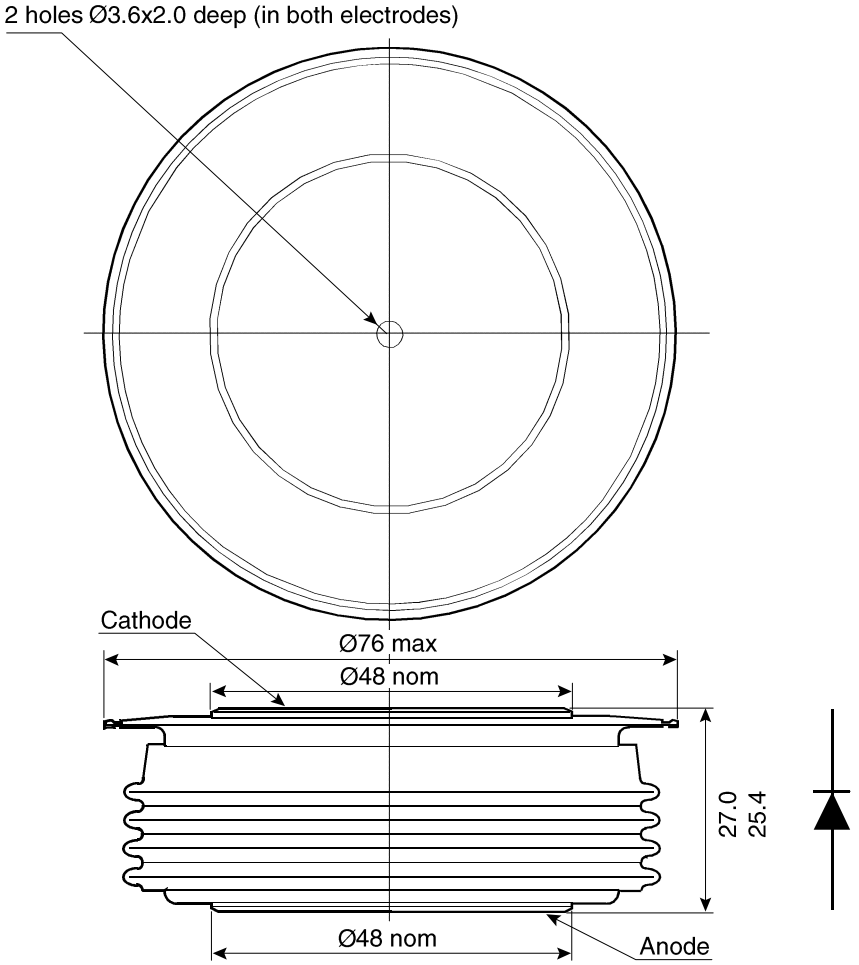

Nominal weight: 500g
Clamping force: 19.6kN ± 10%

Package outline type code: F

О компании

ООО "ТрейдЭлектроникс" - это оперативные поставки широкого спектра электронных компонентов отечественного и импортного производства напрямую от производителей и с крупнейших мировых складов. Реализуемая нашей компанией продукция насчитывает более полумиллиона наименований.

Благодаря этому наша компания предлагает к поставке практически не ограниченный ассортимент компонентов как оптовыми, мелкооптовыми партиями, так и в розницу.

Наличие собственной эффективной системы логистики обеспечивает надежную поставку продукции по конкурентным ценам в точно указанные сроки.

Срок поставки со стоков в **Европе и Америке – от 3 до 14 дней.**

Срок поставки из **Азии – от 10 дней.**

Благодаря развитой сети поставщиков, помогаем в поиске и приобретении экзотичных или снятых с производства компонентов.

Предоставляем спец цены на элементы для создания инженерных сэмплов.

Упорный труд, качественный результат дают нам право быть уверенными в себе и надежными для наших клиентов.

Наша компания это:

- Гарантия качества поставляемой продукции
- Широкий ассортимент
- Минимальные сроки поставок
- Техническая поддержка
- Подбор комплектации
- Индивидуальный подход
- Гибкое ценообразование

Наша организация особенно сильна в поставках модулей, микросхем, пассивных компонентов, ксайленсах (XC), EPF, EPM и силовой электроники.

Большой выбор предлагаемой продукции, различные виды оплаты и доставки, позволят Вам сэкономить время и получить максимум выгоды от сотрудничества с нами!

Trade Electronics.ru

гарантия бесперебойности производства и качества выпускаемой продукции

Перечень производителей, продукцию которых мы поставляем на российский рынок

AMD
ANALOG DEVICES
BOURNS
Coilcraft
élantec Semiconductor, Inc.
HARRIS
Infineon
JRC
MICREL
MOTOROLA
nichicon
PHILIPS
ROHM
SGS-THOMSON
Sipex
TAIYO YUDEN
TOKO
ZILOG
Winbond
Allegro
ATMEL
BURR - BROWN
EXAR
HITACHI
intel
Lattice
muRata
OKI
QUALCOMM
SAMSUNG
SHARP
SONY
TDK
TOSHIBA
KYOCERA
ALTERA
AVX
CITILYST
CYPRESS
FAIRCHILD SEMICONDUCTOR
HOLTEK
International IOR Rectifier
LINEAR TECHNOLOGY
MITSUBISHI
National Semiconductor
ON Semiconductor
REALTEK
SANYO
SHINDENGEN
SGS
TECCOR
TUNDRA
XILINX
Amphenol
Bay Linear
CIRRUS LOGIC
DALLAS
FUJITSU
IDT
intersil
MAXIM
molex
NEC
Panasonic
RENESAS
SII
SIEMENS
ST
Texas Instruments
VISHAY
ZETEX SEMICONDUCTORS

Trade Electronics.ru

гарантия бесперебойности производства и качества выпускаемой продукции

С удовольствием будем прорабатывать для Вас поставки всех необходимых компонентов по текущим запросам для скорейшего выявления групп элементов, по которым сотрудничество именно с нашей компанией будет для Вас максимально выгодным!

С уважением,

Менеджер отдела продаж ООО

«Трейд Электроникс»

Шишлаков Евгений

8 (495)668-30-28 доб 169

manager28@tradeelectronics.ru

http://www.tradeelectronics.ru/