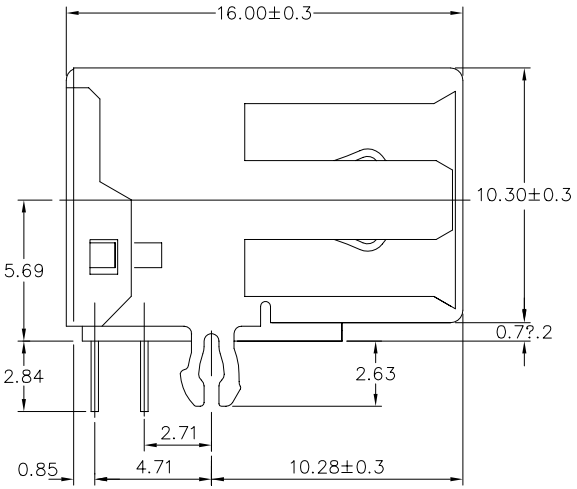
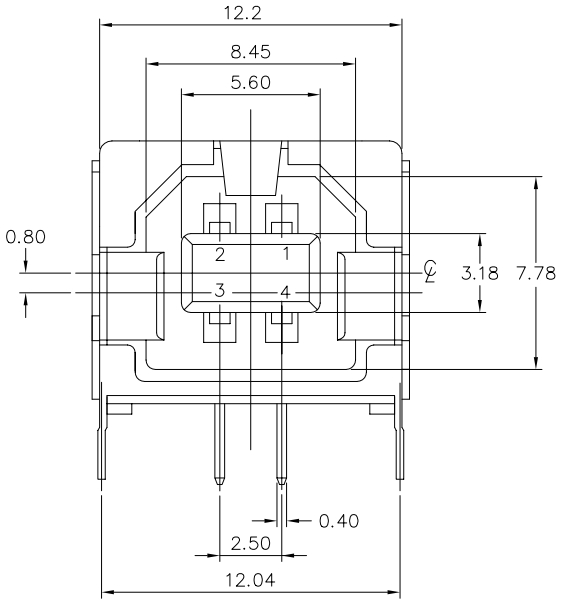
PRODUCT NO.

61729





PRODUCT NUMBER CODE

61729– X 0 X X X P S LF

BASE PRODUCT NUMBER

HOUSING COLOR OPTION
0 – WHITE
1 – BLACK

SHIELD OPTION
1 – FULL BACK
2 – PARTIAL BACK
S – FULL BACK (SPECIAL MATERIAL FOR 12,000 DURABILITY CYCLES)
P – PARTIAL BACK (SPECIAL MATERIAL FOR 12,000 DURABILITY CYCLES)

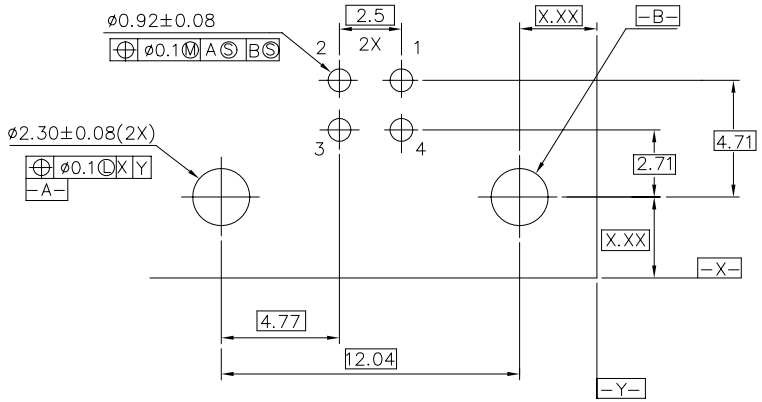
TERMINAL PLATING OPTION
0 – 50u" NI UNDERPLATED
30U" GXT CONTACT AREA
100u" PURE TIN TAIL AREA
1 – 50u" NI UNDERPLATED
30U" GOLD CONTACT AREA
100u" PURE TIN TAIL AREA

PACKAGING OPTION
B–TUBES
R–TAPE & REEL

DATE CODE OPTION

ONLY FOR PANASONIC

LEAD FREE OPTION



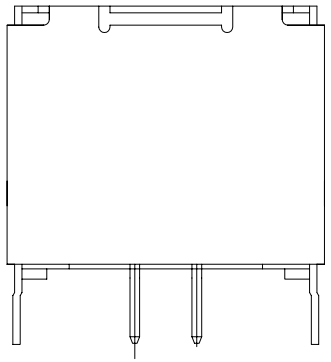
P.C. BOARD LAYOUT

mat'l. code				tolerances unless otherwise specified			CUSTOMER COPY	FCI www.fciconnect.com
ltr	ecn no	dr	date		.0 ± 0.30			
S	N05-0242	PH	08/22/05	linear	.00 ± 0.20		projection	title: USB RECEPTACLE B TYPE
T	N06-0103	HB	04/15/06		.000± 0.10			
U	N08-0238	R.B	2008/11/03	angles	± 2°			
V	N08-0264	R.B	2008/12/08	dr	SHIRLEY HSU	03/03/97	MM/INCH	product family USB / code
				engr	R Y LIU	03/03/97		size A3 / dwg no 61729
				chr	R Y LIU	03/03/97	scale 4 : 1	sheet 1 of 2
				appd	JENN TSAO	03/03/97		
sheet index	revision sheet							

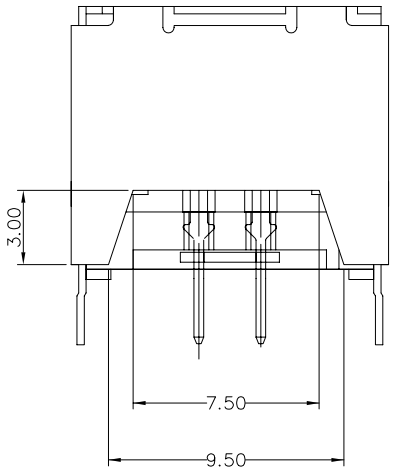
Tous droits strictement reserves. Reproduction ou communication a des tiers int autorisee sous quelque forme que ce soit sans autorisation ecrite du proprietaire.
Propriete © c BERG ELECTRONICS
Droits de reproduction BERG ELECTRONICS bv

All rights strictly reserved. Reproduction or issue to third parties in any for whatever is not permitted without written authorization from the proprietor.
Property © c BERG ELECTRONICS.
Copyright BERG ELECTRONICS bv

PRODUCT NO.
61729



TYPE"1" FULL BACK



TYPE"2" PARTIAL BACK

NOTES:

1. MATERIAL:
   SHIELD & CONTACTS: COPPER ALLOY
   HOUSING: UL 94V-0 THERMOPLASTIC. COLOR: SEE PRODUCT NUMBER CODE.
2. PLATING: SEE PRODUCT NUMBER CODE.
   SHIELD: BRIGHT TIN
   NICKEL UNDERPLATE.
3. DATUMS & BASIC DIMENSIONS TO BE DETERMINED BY CUSTOMER
4. RECOMMENDED BOARD THICKNESS IS 1.57 mm (.062)
5. PACKING STANDARD GS-14-920 WILL BE APPLIED FOR LEAD FREE P/N'S
6. FOR LEAD FREE P/N, THE PRODUCT MEET EUROPEAN UNION DIRECTIVES AND OTHER COUNTRY REGULATION AS DESCRIBED IN GS-22-008
7. FOR LEAD FREE P/N'S, THE HOUSING WILL WITHSTAND EXPOSURE TO 260°C PEAK TERMERATURE FOR 40 SECONDS IN A CONVECTION, INFRO-RED OR VAPOR PHASE REFLOW OVEN.
8. THE PART CAN BE USED FOR PIP PROCESS.

mat'l. code				tolerances unless otherwise specified			CUSTOMER COPY	FCI www.fciconnect.com
ltr	ecn no	dr	date		.0 ± 0.20			
V				linear	.00 ± 0.10		projection	title: USB RECEPTACLE B TYPE
					.000± 0.05			
				angles	± 2°			
				dr	SHIRLEY HSU	03/03/97	MM/INCH	product family: USB
				engr	R Y LIU	03/03/97		code
				chr	R Y LIU	03/03/97	scale 5 : 1	size A3 dwg no 61729
				appd	JENN TSAO	03/03/97		sheet 2 of 2
sheet index	revision sheet							

Tous droits strictement reserves. Reproduction ou communication a des tiers int ouse sans autorisation ecrite de la propriete.
Propriete © c BERG ELECTRONICS.
Droits de reproduction BERG ELECTRONICS bv

All rights strictly reserved. Reproduction or issue to third parties in any for whatsoever is not permitted without written authority from the proprietor.
Property © c BERG ELECTRONICS.
Copyright BERG ELECTRONICS bv

TradeElectronics.ru

гарантия бесперебойности производства и качества выпускаемой продукции

О компании

ООО "ТрейдЭлектроникс" - это оперативные поставки широкого спектра электронных компонентов отечественного и импортного производства напрямую от производителей и с крупнейших мировых складов. Реализуемая нашей компанией продукция насчитывает более полумиллиона наименований.

Благодаря этому наша компания предлагает к поставке практически не ограниченный ассортимент компонентов как оптовыми, мелкооптовыми партиями, так и в розницу.

Наличие собственной эффективной системы логистики обеспечивает надежную поставку продукции по конкурентным ценам в точно указанные сроки.

Срок поставки со стоков в **Европе и Америке – от 3 до 14 дней.**

Срок поставки из **Азии – от 10 дней.**

Благодаря развитой сети поставщиков, помогаем в поиске и приобретении экзотичных или снятых с производства компонентов.

Предоставляем спец цены на элементы для создания инженерных сэмплов.

Упорный труд, качественный результат дают нам право быть уверенными в себе и надежными для наших клиентов.

Наша компания это:

- Гарантия качества поставляемой продукции
- Широкий ассортимент
- Минимальные сроки поставок
- Техническая поддержка
- Подбор комплектации
- Индивидуальный подход
- Гибкое ценообразование

Наша организация особенно сильна в поставках модулей, микросхем, пассивных компонентов, ксайленсах (XC), EPF, EPM и силовой электроники.

Большой выбор предлагаемой продукции, различные виды оплаты и доставки, позволят Вам сэкономить время и получить максимум выгоды от сотрудничества с нами!

Trade Electronics.ru

гарантия бесперебойности производства и качества выпускаемой продукции

Перечень производителей, продукцию которых мы поставляем на российский рынок



Trade Electronics.ru

гарантия бесперебойности производства и качества выпускаемой продукции

С удовольствием будем прорабатывать для Вас поставки всех необходимых компонентов по текущим запросам для скорейшего выявления групп элементов, по которым сотрудничество именно с нашей компанией будет для Вас максимально выгодным!

С уважением,

Менеджер отдела продаж ООО

«Трейд Электроникс»

Шишлаков Евгений

8 (495)668-30-28 доб 169

manager28@tradeelectronics.ru

http://www.tradeelectronics.ru/